12" 80V Cordless Snow Shovel

2601202

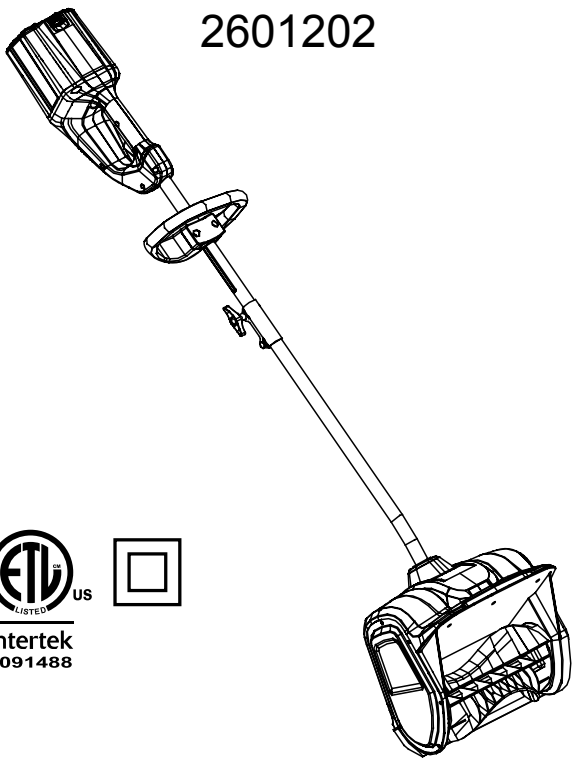

Intertek
3091488

Owner's Manual

TOLL-FREE HELPLINE: 1(855)345-3934

⚠ Read all safety rules and instructions carefully before operating this tool.

www.greenworkstools.com/80V-PRO

CONTENTS

Contents 2
Product specifications 2
Safety information 3-5
Symbols 6-7
Know your snow shovel 8
Assembly 9-10
Operation 11-14
Charging procedure 15
Checking battery capacity 16
Environmentally safe battery disposal 17
Maintenance 18-22
Troubleshooting 23
Warranty 24
Exploded View 25
Parts List 26-27

PRODUCT SPECIFICATIONS

12" 80V CORDLESS SNOW SHOVEL

Motor	80V brushless motor
Battery type	80V Lithium-ion
No-load speed	1800 RPM
Clearing width	12 in. (30 cm)
Clearing depth	4 in. (10 cm)
Impeller size	11 in. (28 cm)
Discharge distance	20 ft. (6 m)
Weight(without battery)	16lbs (7.2 kg)

Cold Weather Operation: Lithium Ion batteries can be safely used from temperatures ranging from -17 degrees to 45 degrees Celsius. NOTE: Do not store or charge battery outside. Battery must be charged and stored indoors prior to use of the snow thrower.

Battery may not properly start if it's temperatures is -17˚C or lower. If unit does not start remove battery from snow thrower. Place battery on charger and allow to charge for 10 minutes to allow battery to warm. Remove from charger and install in Snow thrower for use.

SAFETY INFORMATION

FOLLOW THESE RULES WHILE OPERATING THE SNOW SHOVEL

⚠ I M P O R T A N T

READ AND UNDERSTAND ALL INSTRUCTIONS. Failure to follow all instructions listed below may result in electric shock, fire, and/or serious personal injury.

- Walk. Do not run.
- Verify that the snow shovel is not in contact with anything before turning it on.
- Stay away from the discharge chute and impeller openings at all times. Keep face, hands, and feet away from concealed, moving, or rotating parts.
- Be attentive when using the snow shovel, and stay alert for holes in the terrain and other hidden hazards or traffic.
- Do not use the snow shovel on a gravel or crushed rock surface. Use extreme caution when crossing gravel/crushed rock drives, walks, or roads.
- Move up and down slopes when clearing snow. Do not go across a slope. Use caution when changing direction. Do not use this snow shovel to clear snow from steep slopes.
- Do not attempt to use the snow shovel on a roof or on any steeply inclined slippery surface.
- Do not operate the snow shovel if the guards, plates, and other safety protective devices are not in place.
- Do not operate the snow shovel near glass enclosures, automobiles, trucks, window wells, drop-offs, etc. without properly adjusting the angle of the snow discharge. Keep children and pets away from the work area.
- Do not force or overload the snow shovel. The snow shovel will perform better and safer when it is used at the rate that it was designed to work at.
- Do not operate the snow shovel at high speeds on slippery surfaces. Look behind when backing up and exercise caution.
- Do not direct the discharge toward anyone. Do not allow anyone to move in front of the snow shovel while it is in use.
- Wear safety glasses or goggles that meet ANSI Z87.1 standards.
- Use the snow shovel in daylight or in good artificial light.
- To avoid accidental start-ups, remain in the starting position when turning the snow shovel on. The operator and the snow shovel must be in a stable position during start-up. See the section titled Starting/Stopping Instructions.
- Use this snow shovel only for the purposes it was designed.
- Do not overreach. Always keep proper footing and balance.
- Hold the snow shovel with both hands while it is in use. Keep a firm grip on the handles.
- If the impeller does not rotate freely due to ice, thaw the snow shovel thoroughly before attempting to use it.
- Keep the impeller clear of debris.

- Do not attempt to clear the impeller while the motor is running.
- Keep clothing and body parts away from the impeller.
- Stop the motor when stopped or when moving from one location to another.
- Remove the battery pack when it is being transported and when it is not in use.
- After striking a foreign object, turn the snow shovel off and remove the battery pack, and then inspect it for damage. Repair any damage before restarting and using the snow shovel.
- If the snow shovel starts to vibrate abnormally, stop the snow shovel immediately and attempt to determine the cause. Vibration is generally an indication of danger.
- Stop the motor and remove the battery pack whenever the operator is not in the operating position, before unclogging the impeller, and before making any repairs, adjustments, or inspections.
- Do not discharge snow onto public roads or near moving traffic.
- Allow the snow shovel to run for a few minutes after clearing snow in order to prevent moving parts from freezing.
- Only use identical replacement parts and accessories for this snow shovel. The use of nonidentical parts or accessories could lead to serious injury to the user or damage the snow shovel, and will void the warranty.
- Do not pick up the snow shovel while it is running. The snow shovel is designed to travel along the ground.
- Dress Properly – Do not wear loose clothing or jewelry. They can be caught in moving parts.
- Wear suitable winter footwear when operating the snow shovel.
- Operation of the snow shovel in the hand-held position is unsafe, except in accordance with the special instructions for such use provided in the operator's manual.
- Store Idle Snow Shovel Indoors – When not in use, snow shovels should be stored indoors in dry, locked-up place – out of reach of children.

GENERAL SAFETY RULES

- Verify that the snow shovel is secure while transporting.
- Store the snow shovel in a dry area that will prevent unauthorized use or damage. Keep out of the reach of children.
- Keep handles dry, clean, and free of debris. Clean the snow shovel after each use. Refer to the Maintenance Section in this manual for more information.
- If the labels on the snow shovel become defaced or start to lift off, contact the toll-free helpline, at 1(855)345-3934.
- Keep these instructions in a safe place for future reference. Refer to them often, and use them to instruct other users. Anyone who uses this snow shovel must read these instructions carefully.
- Maintain the snow shovel with care. Follow the instructions for lubricating and changing accessories.

⚠ C A U T I O N

USE ONLY GREENWORKS APPROVED REPLACEMENT BATTERIES, OTHER BATTERIES MAY CAUSE INJURY OR DAMAGE TO THE SNOW SHOVEL. USE ONLY WITH GREENWORKS 80V BATTERIES (Model#: 2901302) and GREENWORKS 80V CHARGER (Model#: 2901402).

⚠ W A R N I N G (P R O P O S I T I O N 6 5)

Some dust created by power sanding, sawing, grinding, drilling and other construction activities contains chemicals known to the state of California to cause cancer, birth defects or other reproductive harm. Some examples of these chemicals are:

- Lead from lead-based paints,
- Crystalline silica from bricks and cement and other masonry products, and
- Arsenic and chromium from chemically-treated lumber.

Your risk from these exposures varies, depending on how often you do this type of work. To reduce your exposure to these chemical: work in a well ventilated area, and work with approved safety equipment, such as those dust masks that are specially designed to filter out microscopic particles.

SYMBOLS

Some of the following symbols may be used on this product. Please study them and learn their meaning. Proper interpretation of these symbols will allow you to operate the product better and safer.

SYMBOL	DESIGNATION/EXPLANATION
V	Voltage
A	Current
Hz	Frequency (cycles per second)
Wh	Watt Hour - Energy Storage Capacity
Ah	Amp Hour - Current Capacity
DC	Direct current
⎓	Type or a characteristic of current
RPM	Revolutions per minute
⧈	Double-insulated construction
/min	Revolutions, strokes, surface speed, orbits etc., per minute
	Indicates a potential personal injury hazard.
	To reduce the risk of injury user must read and understand operator's manual before using this product.
	Wear ear protection at all times while operating the machine.
	Always wear eye protection with side shields marked to comply with ANSI Z87.1 when operating this equipment.
	Thrown objects can ricochet and result in personal injury or property damage.
	Keep hands and feet away.
	Danger – Keep hands and feet away from openings while the machine is running. Do not use hands to unclog chute. Stop motor and remove the battery before removing debris.
	Keep bystanders a safe distance from the machine.
	Stop the motor and remove the battery before leaving the machine.
	Keep hands, feet away from the discharge area.
	Stay away from moving parts. Keep all guards and shields in place.

SYMBOLS

The following signal words and meanings are intended to explain the levels of risk associated with this product.

SYMBOL	SIGNAL	MEANING
	DANGER	Indicates an imminently hazardous situation, which, if not avoided, will result in death or serious injury.
	WARNING	Indicates a potentially hazardous situation, which, if not avoided, could result in death or serious injury.
	CAUTION	Indicates a potentially hazardous situation, which, if not avoided, may result in minor or moderate injury.
	CAUTION	(Without Safety Alert Symbol) Indicates a situation that may result in property damage.

ENVIRONMENTAL PROTECTION

Waste electrical products should not be disposed of with household waste. Please recycle where facilities exist. Check with your local authority or retailer for recycling advice. The battery contains material which is hazardous to you and the environment. It must be removed and disposed of separately at a facility that accepts lithium-ion batteries.

SERVICE

Servicing requires extreme care and knowledge and should be performed only by a qualified service technician. For service we suggest you return the product to your nearest **AUTHORIZED SERVICE CENTER** for repair. When servicing, use only identical replacement parts.

W A R N I N G

To avoid serious personal injury, do not attempt to use this product until you have read this Owner's Manual thoroughly and understand it completely. If you do not understand the warnings and instructions in this Owner's Manual, do not use this product. Call the Toll-free Helpline (1(855)345-3934) for assistance.

W A R N I N G

The operation of any power tool can result in foreign objects being thrown into your eyes, which can result in severe eye damage. Before beginning power tool operation, always wear safety goggles or safety glasses with side shields and, when needed, a full face shield. We recommend Wide Vision Safety Mask for use over eyeglasses or standard safety glasses with side shields. Always use eye protection which is marked to comply with ANSI Z87.1.

SAVE THESE INSTRUCTIONS

KNOW YOUR SNOW SHOVEL

Read this operator's manual and safety rules before operating your snow shovel. Compare the illustration in Figure 1 to your snow shovel in order to familiarize yourself with the location of various controls and adjustments. Save this manual for future reference.

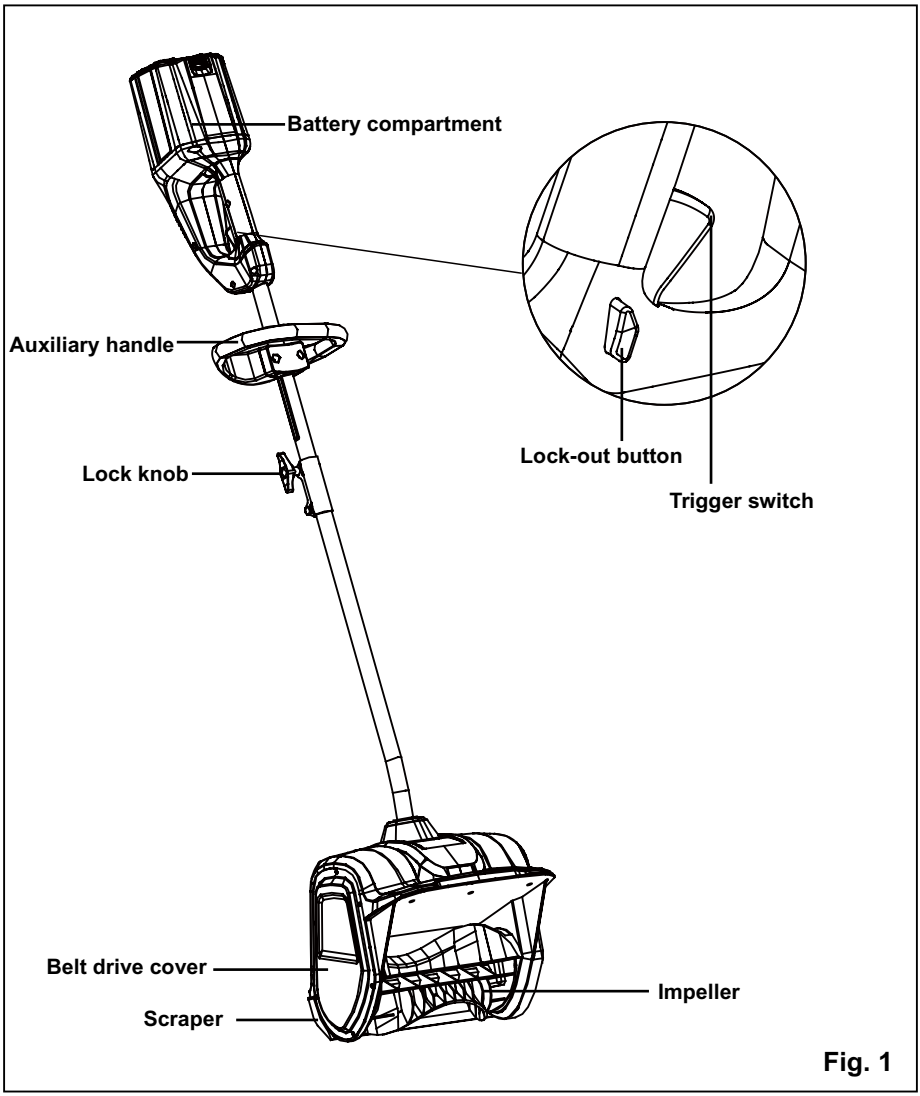

Fig. 1

ASSEMBLY INSTRUCTIONS

UNPACKING

- Carefully remove the product and any accessories from the box. Make sure that all items listed in the packing list are included.
- Inspect the product carefully to make sure no breakage or damage occurred during shipping.
- Do not discard the packing material until you have carefully inspected and satisfactorily operated the product.
- If any parts are damaged or missing, please call 1(855)345-3934 for assistance.

PACKING LIST

- Snow shovel
- Owner's Manual

⚠ W A R N I N G

If any parts are damaged or missing, do not operate this product until the parts are replaced. Failure to heed this warning could result in serious personal injury.

⚠ W A R N I N G

Do not connect to power supply until assembly is complete. Failure to comply could result in accidental starting and possible serious personal injury.

⚠ W A R N I N G

Do not attempt to modify this product or create accessories not recommended for use with this product. Any such alteration or modification is misuse, and could result in a hazardous condition leading to possible serious personal injury.

CONNECTING THE SHAFTS *(See Figure 2-3)*

• Align the pin on the handle shaft and the hole on the lower shaft. (Fig. 2).

• Once the two shafts are secure, turn the lock knob clockwise until it is fully tightened. (Fig. 3).

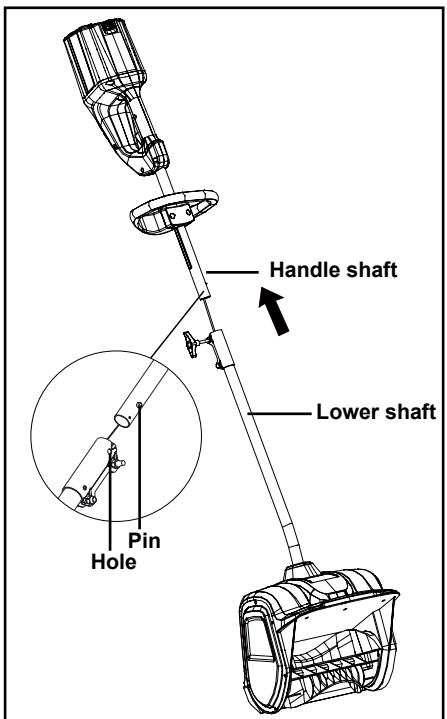

Fig. 2

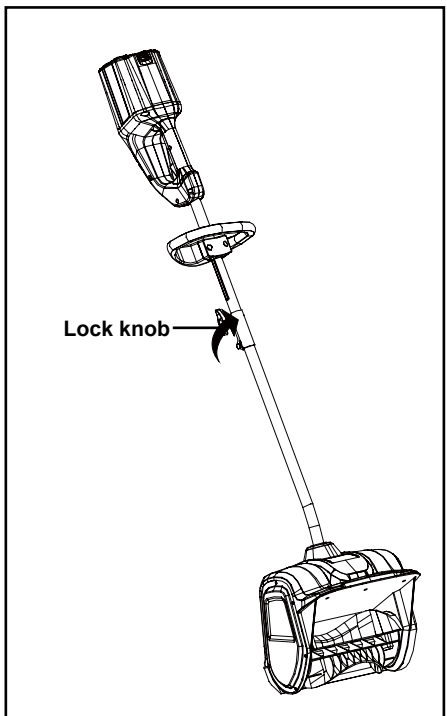

Fig. 3

TO INSTALL BATTERY PACK (NOT INCLUDED) *(See Figure 4)*

• Slide the battery (1) down to lock it into position. The battery is fully inserted into the snow shovel when you hear an audible “click”.

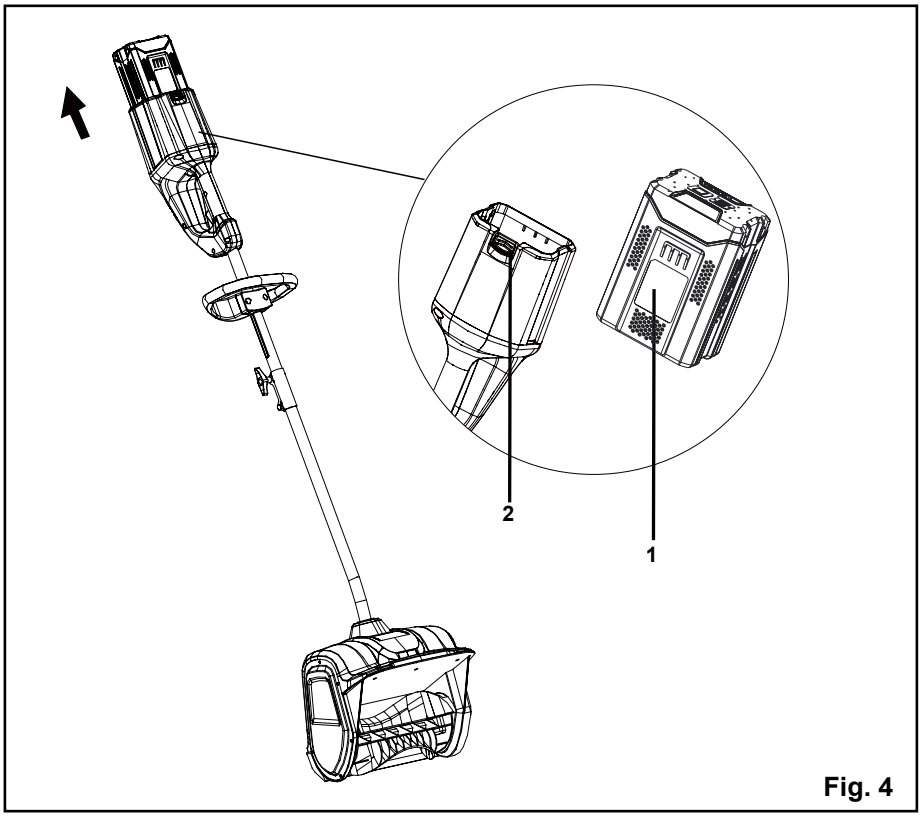

Fig. 4

TO REMOVE BATTERY PACK (NOT INCLUDED) *(See Figure 4)*

• Release the trigger switch. The lock-out button will pop out, and the snow shovel will stop.

• Press and hold the battery latch button (2) at the rear handle.

• Remove battery pack from the snow shovel.

ADJUST THE AUXILIARY HANDLE HEIGHT *(See Figures 5)*

- Loosen the bolts until the auxiliary handle is no longer secured.
- Move the auxiliary handle to the height you prefer, make sure the raised points on the auxiliary handle are aligned with the groove on one side of the handle shaft.
- Once the handle is set to desired setting, tighten the bolts with a phillips screwdriver until auxiliary handle is secured.

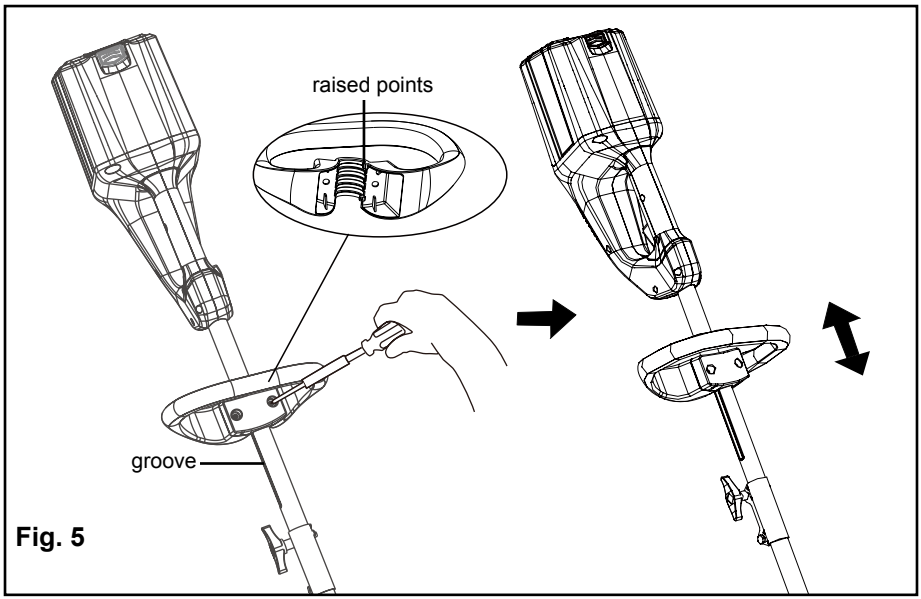

Fig. 5

STARTING THE SNOW SHOVEL *(See Figures 6-7)*

In order to avoid serious injury, the operator and unit must be in a stable position when starting the snow shovel.

Follow this sequence exactly in order to start the snow shovel.

- Verify that the battery pack is inserted into the battery compartment.
- Press and hold the lock-out button (Fig. 6).
- While holding the lock-out button, press and hold the trigger switch.

NOTE: The Snow Shovel will not start if the lock-out button is not held until the trigger switch is lifted. Once trigger is pressed and unit is started, release the lock-out button.

- Hold the handles and begin to use the snow shovel (Fig.7).

STOPPING THE SNOW SHOVEL

- Release the trigger switch.
- The lock-out button will pop out, and the snow shovel will stop.

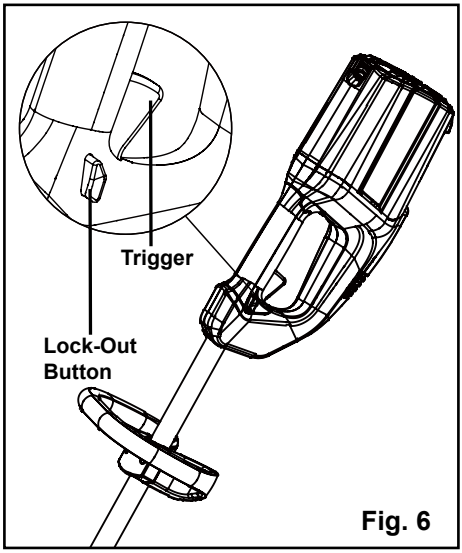

Fig. 6

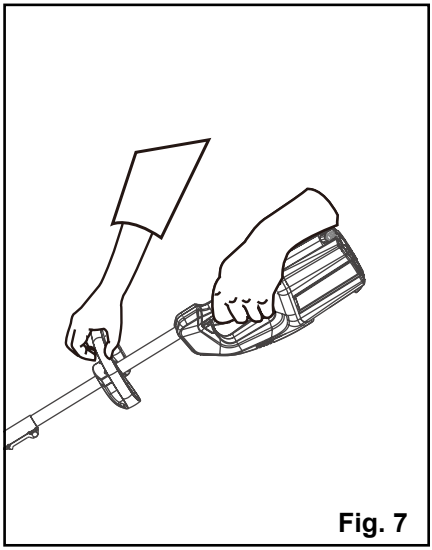
Fig. 7

USING THE SNOW SHOVEL *(See Figures 8)*

- Start the snow shovel by following the Starting Instructions. The depth and weight of the snow will determine the forward speed.
- Push the snow shovel forward so that it rides on the scraper.

Fig. 8

CHARGING PROCEDURE

NOTE: The battery is not shipped fully charged. It is recommended to fully charge the battery before first use to ensure that maximum run time can be achieved. This lithium-ion battery will not develop a memory and may be charged at any time.

Low voltage charging:

If the battery has been stored with little to no charge for a long period of time, the charger will go into recovery mode, which will take 20 hrs to fully charge the battery. This will enhance the life of the battery. Once it is fully charged, the next charge will return to standard charging.
A fully discharged battery pack will require approximately 30 minutes to fully charge from a discharged state.

• Plug the charger into an AC power outlet.

• Insert the battery into the charger.

This is a diagnostic charger. The Charger LED Lights will illuminate in specific order to communicate the current battery status. They are as follows:

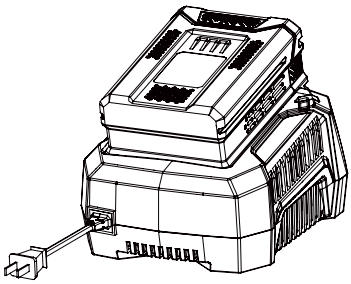

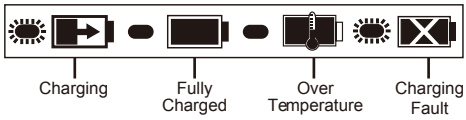

LED STATUS	DESCRIPTION
Blinking Green	Charging
Solid Green	Fully Charged
Solid Red	Over Temperature
Blinking Red	Charging Fault

False defect note:

When the battery is inserted into the charger and the status LED blinks RED, remove the battery from the charger for 1 minute, then reinsert. If the status LED blinks GREEN, then the battery is properly charging. If the status LED is still blinking RED, remove the battery and unplug the charger for 1 minute. After 1 minute, plug in the charger and reinsert the battery. If the status LED blinks GREEN, then the battery is properly charging. If the status LED is still blinking RED, the battery is defective and needs to be replaced.

CHECKING BATTERY CAPACITY

Note: The battery is not shipped fully charged. It is recommended to fully charge before first use to ensure that maximum run time can be achieved. This lithium-ion battery will not develop a memory and may be charged at any time. A fully discharged battery pack will require approximately 30 minutes to fully charge from a discharged state.

Press the battery capacity indicator (BCI) button. The lights will illuminate according to the batteries current power level. See chart below:

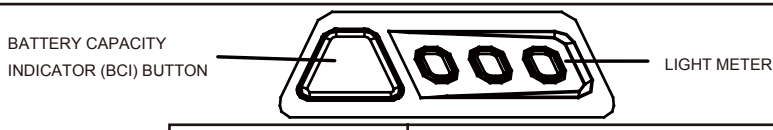

Lights	Capacity
3 Green Lights	The battery is more than 75% capacity
2 Green Lights	The battery is between 35% and 75% capacity
1 Green Light	The battery is less than 35% capacity
Lights go out	The battery requires charging immediately

BATTERY PACK

- Store the battery pack fully charged.
- Once the charging light turns green, remove the battery from the charger.
- Do not store the battery pack on the tool.
- After charging, the battery pack may be stored in the charger, as long as the charger is not plugged in.

CHARGER MAINTENANCE

- Keep the charger clean and clear of debris. Do not allow foreign material to get into the recessed cavity or onto the contacts. Wipe the charger clean with a dry cloth. Do not use solvents or water, and do not place the charger in wet conditions.
- Unplug the charger when there is no battery pack in it.
- Fully charge the batteries before placing them in storage.
- Store the charger at normal room temperature. Do not store it in excessive heat. Do not use the charger in direct sunlight. Recharge at room temperature between 45˚F and 100˚F (7˚C and 38˚C). If the battery pack is hot, allow it to cool down before recharging.

ENVIRONMENTALLY SAFE BATTERY DISPOSAL

The following toxic and corrosive materials are in the batteries used in this tool battery pack: Li-ion, a toxic material.

⚠ W A R N I N G

All toxic materials must be disposed of in a specified manner to prevent contamination of the environment. Before disposing of damaged or worn out Lithium-ion battery packs, contact your local waste disposal agency, or the local Environmental Protection Agency for information and specific instructions. Take the batteries to a local recycling and/or disposal centre, certified for Li-ion disposal.

⚠ W A R N I N G

If the battery pack cracks or breaks, with or without leaks, do not recharge it and do not use. Dispose of it and replace with a new battery pack. DO NOT ATTEMPT TO REPAIR IT!
To avoid injury and risk of fire, explosion, or electric shock, and to avoid damage to the environment:

- Cover the battery's terminals with heavy-duty adhesive tape.
- DO NOT attempt to remove or destroy any of the battery pack components.
- DO NOT attempt to open the battery pack.
- If a leak develops, the released electrolytes are corrosive and toxic. DO NOT get the solution in the eyes or on skin, and do not swallow it.
- DO NOT place these batteries in your regular household trash.
- DO NOT incinerate.
- DO NOT place them where they will become part of any waste landfill or municipal solid waste stream.
- Take them to a certified recycling or disposal centre.
- Do not use a battery pack that is damaged or modified. Damaged or modified batteries may exhibit unpredictable behavior resulting in fire, explosion or risk of injury.

SERVICING

Servicing should be performed by a qualified technician. Replacement parts for this snow shovel must be identical to the parts that they replace. If repairs are necessary, contact the Toll-Free Helpline, at 1(855) 345 - 3934.

REPLACING THE SCRAPER *(See Figure 9-10)*

⚠ W A R N I N G

IN ORDER TO AVOID SERIOUS PERSONAL INJURY, TURN THE SNOW SHOVEL OFF AND REMOVE BATTERY BEFORE PERFORMING ANY MAINTENANCE.

Use only the manufacturer's original replacement parts.

- Place the snow shovel on the ground or on a work bench. Position the snow shovel so that the impeller is facing up.
- Remove the four (4) screws that are located beneath the impeller that secure the scraper to the housing using a phillips screwdriver. (Fig. 9).

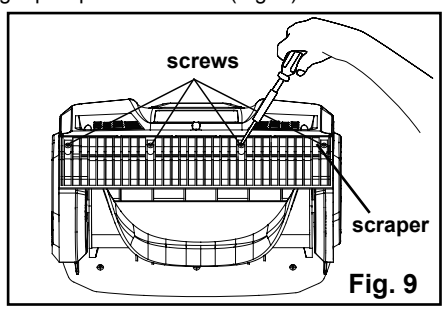

Fig. 9

- Remove the scraper, and discard it in the proper manner. (Fig. 10).

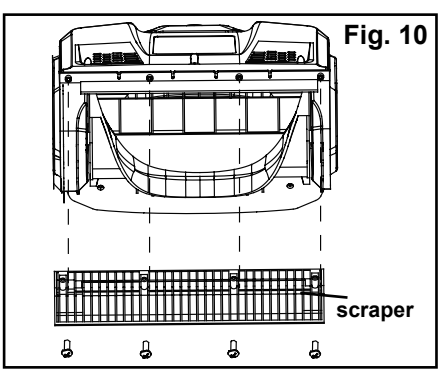

Fig. 10

- Snap the new scraper into position, and attach it to the snow shovel by reinstalling the four (4) screws.

MAINTENANCE

STORAGE

• Allow the motor to cool down before storing.

• Store the snow shovel in a locked location in order to prevent unauthorized use or damage.

• Store the snow shovel in a dry, well-ventilated area.

• Store the snow shovel out of the reach of children.

CLEANING

In order to avoid serious personal injury, turn the snow shovel off and remove battery before cleaning or servicing.

Use a small brush to clean the outside of the snow shovel. Do not use strong detergents. Household cleaners that contain aromatic oils such as pine and lemon, and solvents such as kerosene can damage the plastic housing and handles. Wipe off any moisture using a soft cloth.

TRANSPORTING THE SNOW SHOVEL *(See Figure 11)*

• Allow the motor to cool down before transporting.

• Secure the snow shovel while transporting.

• When moving the snow shovel, grasp it by the top handle and auxiliary handle. (Fig. 11).

Fig. 11

IMPELLOR REPLACEMENT

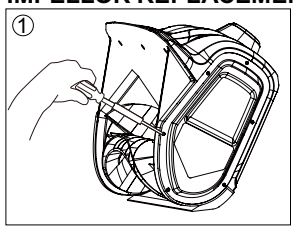

• Remove the right side cover by removing 6 screws.

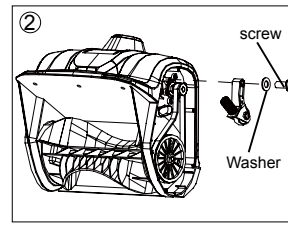

• Pull the belt tensioner (idler arm) away from the drive pulley. Be sure not to lose the washer and screw left.

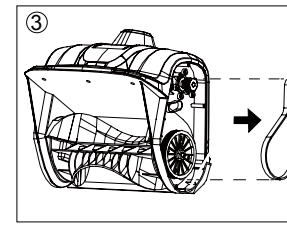

• Remove the belt.

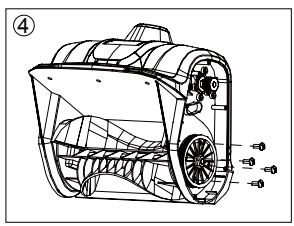

• Remove the 4 screws .

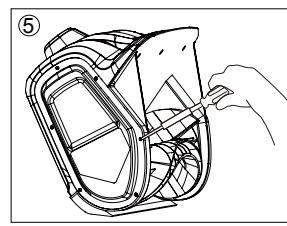

• Remove the left side cover by removing 6 screws.

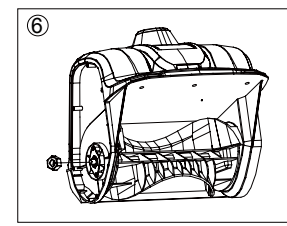

• Remove the nut that secures the left side plate.

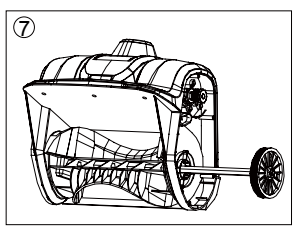

• Remove the impellor shaft with pulley assembly attached.

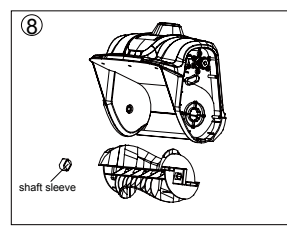

• Discard the old/damaged impellor. Be sure not to lose the shaft sleeve that secures the left side of the shaft.

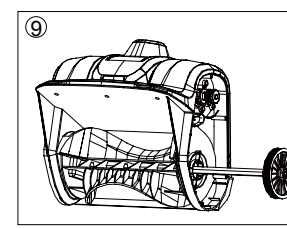

• Insert the impellor shaft with pulley assembly attached in the new impellor. Be sure to replace the retained shaft sleeve that secures left side of the shaft.

IMPELLOR REPLACEMENT

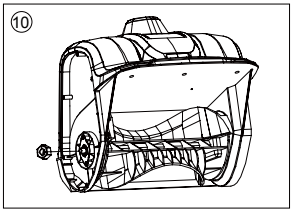

• Replace and tighten the remaining nut to secure the left side plate assembly.

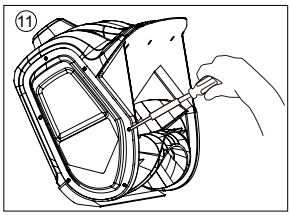

• Replace and tighten the remaining screws to secure the left side cover.

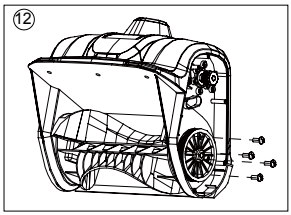

• Replace and tighten the remaining screws to secure the pulley assembly.

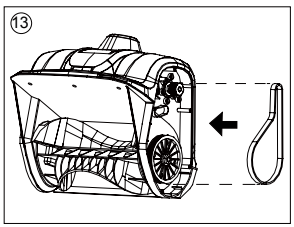

• Place the belt back into its place.

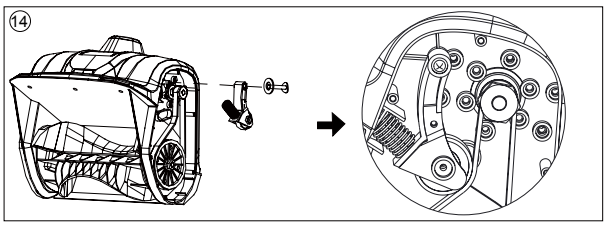

• Place the belt tensioner (idler arm) back into its place.

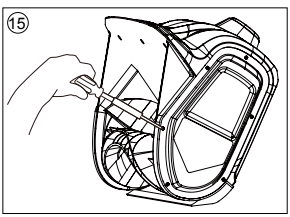

• Replace and tighten the remaining screws to secure the right side cover.

TROUBLESHOOTING

PROBLEM	POSSIBLE CAUSE	SOLUTION
The snow shovel does not start.	The battery is not charged.	Charge the battery by following the procedures in the battery and charger manual or on page 15 of this manual.
	The lock-out button or trigger switch were not used properly.	Press and hold the lock-out button, while holding the lock-out button, press the switch trigger. (See Figure 6).
	Battery is too cold.	Remove battery from snow shovel. Place battery on charger and allow to charge for 10 minutes. Remove from charger and install in Snow shovel for use.
	The battery is not fully inserted into the housing.	Check if the battery is fully inserted into the housing.
	Battery may require service or replacement.	Call toll free helpline, at 1(855)345-3934 or replace battery.
The motor is on, but the rotor does not turn.	The belt is damaged.	Replace the belt (see "IMPELLOR REPLACEMENT" on page 21 -22).
The snow shovel leaves a thin layer	The scraper is worn.	Replace the scraper (See Figure 9-10).

LIMITED FOUR-YEAR WARRANTY

GREENWORKS™ hereby warranties this product, to the original purchaser with **proof of purchase**, for a period of four (4) years against defects in materials, parts or workmanship. GREENWORKS™, at its own discretion will repair or replace any and all parts found to be defective, through normal use, free of charge to the customer. This warranty is valid only for units which have been used for personal use that have not been hired or rented for industrial/ commercial use, and that have been maintained in accordance with the instructions in the owners' manual supplied with the product from new.

Battery and charger carry a two (2) year warranty against defects in workmanship and materials. Batteries must be charged in accordance with the operator's manuals directions and regulations in order to be valid.

ITEMS NOT COVERED BY WARRANTY:

1. Any part that has become inoperative due to misuse, commercial use, abuse, neglect, accident, improper maintenance, or alteration; or
2. The unit, if it has not been operated and/or maintained in accordance with the owner's manual; or
3. Normal wear, except as noted below;
4. Routine maintenance items such as lubricants, scraper, impeller;
5. Normal deterioration of the exterior finish due to use or exposure.

GREENWORKS HELPLINE (1(855)345-3934):

Warranty service is available by calling our toll-free helpline, at **1(855)345-3934.**

TRANSPORTATION CHARGES:

Transportation charges for the movement of any power equipment unit or attachment are the responsibility of the purchaser. It is the purchaser's responsibility to pay transportation charges for any part submitted for replacement under this warranty unless such return is requested in writing by GREENWORKS.

EXPLODED VIEW

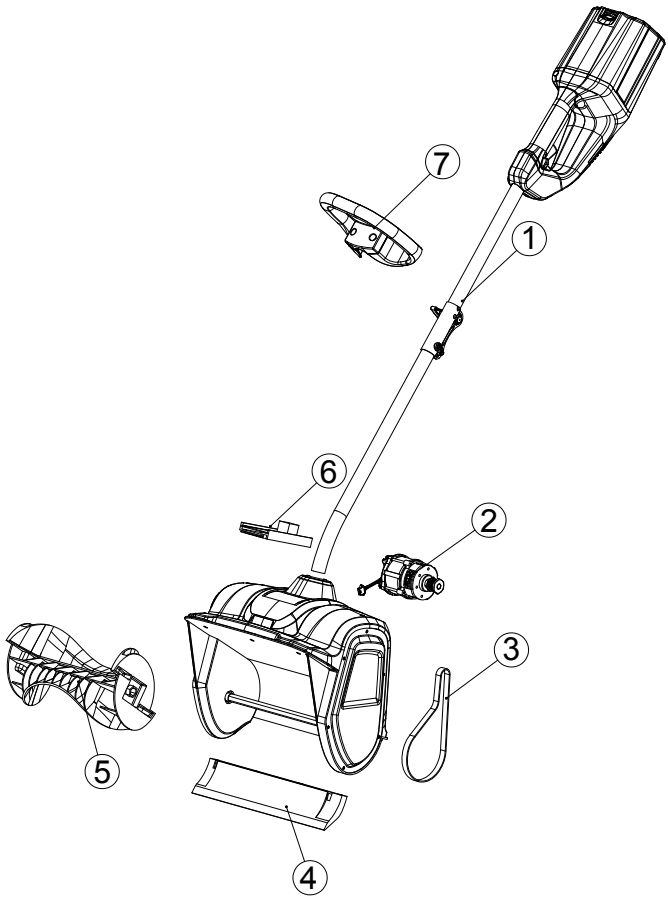

PARTS LIST

ITEM NO.	PART NO.	DESCRIPTION	QTY
1	311061468	Main body	1
2	311071468	Motor	1
3	329011468	Belt	1
4	341041468	Scraper	1
5	341031468	Impeller	1
6	362011468T	PCB board	1
7	311031468	Auxiliary handle	1

Greenworks Tools
PO Box 1238
Mooresville, NC 28115

TOLL-FREE HELPLINE: 1(855)345-3934

Rev: 02 (03-11-16)

Printed in China

Pelle à neige sans fil de 12 po 80V

2601202

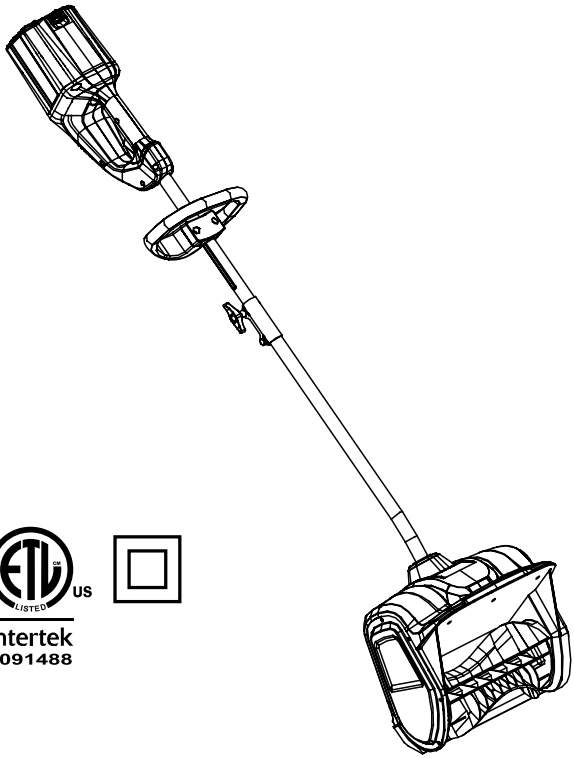

Intertek
3091488

Guide d'utilisation

LIGNE D'ASSISTANCE SANS FRAIS: 1(855)345-3934

Avant d'utiliser le produit, veuillez lire et suivre toutes les consignes de sécurité et les instructions d'utilisation.
www.greenworkstools.com/80V-PRO

MATIÈRES

Matières 2
Fiche technique 2
Règles de sécurité 3-5
Symboles 6-7
Caractéristiques 8
Assemblage 9-10
Utilisation 11-14
Procédure de charge 15
Vérification de la charge de la batterie 16
Mise au rebut de la batterie de façon écologique 17
Entretien 18-22
Dépannage 23
Garantie 24
Vue éclatée 25
Liste des pièces 26-27

FICHE TECHNIQUE

PELLE À NEIGE SANS FIL DE 12 PO 80V

Moteur	Moteur sans balai 80V
Batterie	80V Lithium-ion
Vitesse à vide	1800 RPM
Largeur de déblaiement	12 po (30 cm)
Profondeur de déblaiement	4 po (10 cm)
Dimension de la turbine	11 po (28 cm)
Distance d'évacuation	20 pi (6 m)
Poids(sans batterie)	16 lbs (7,2 kg)

Fonctionnement par temps froid: Les batteries au Lithium Ion peuvent être utilisées à des températures variant entre -17° et 45° Celsius. Remarque: Ne pas entreposer ou recharger la batterie à l'extérieur. Elle doit être rechargée et entreposée à l'intérieur avant l'utilisation de la pelle.

La batterie peut ne pas démarrer correctement si la température est de -17°C ou inférieure. Si l'appareil ne démarre pas, retirer la batterie de la pelle. Mettre la batterie sur le chargeur et laisser charger pour 10 minutes afin de permettre à la batterie de se réchauffer. Retirer du chargeur et installer dans la pelle pour être utilisée.

RÈGLES DE SÉCURITÉ

RÈGLES À SUIVRE PENDANT L'UTILISATION DE LA PELLE

⚠ I M P O R T A N T

Veillez à lire attentivement et bien comprendre toutes les instructions. Le non respect de toutes les instructions ci-dessous et sur la machine peut entraîner un choc électrique, un incendie, et/ou des blessures graves.

- Marchez seulement, ne courez jamais.
- Assurez-vous que la pelle ne touche à rien avant de la mettre en marche.
- Restez éloigné de l'ouverture de la goulotte en tout temps. Gardez le visage, les mains et les pieds éloignés des pièces dissimulées, mobiles ou rotatives.
- Soyez attentif lorsque vous utilisez la pelle et restez vigilant face aux trous dans la chaussée ou aux autres dangers inattendus et à la circulation.
- N'utilisez pas la pelle sur une surface rocailleuse ou faite de gravier. Soyez extrêmement prudent lorsque vous traversez une allée, un trottoir ou une rue faite de gravier ou de roches.
- Lorsque vous soufflez la neige d'une pente, allez de haut en bas. N'allez pas en diagonale sur la pente. Soyez prudent lorsque vous changez de direction. N'utilisez pas cette pelle pour souffler la neige d'une pente raide.
- N'essayez pas d'utiliser la pelle pour dégager un toit ou toute surface à pente raide et glissante.
- N'utilisez pas la pelle si les protecteurs, les panneaux et les autres dispositifs de protection ne sont pas en place.
- N'utilisez pas la pelle près d'enceintes de verre, de voitures, de camions, de fenêtres, de descentes, etc., sans ajuster l'angle de la goulotte au préalable. Gardez toute personne, y compris les enfants et les animaux, à une distance sécuritaire de la pelle.
- Ne forcez pas la pelle et ne la surchargez pas. La pelle offrira un rendement optimal et sécuritaire si elle est utilisée au rythme pour lequel elle a été conçue.
- N'utilisez pas la pelle à grande vitesse sur les surfaces glissantes. Lorsque vous reculez, regardez vers l'arrière et reculez avec prudence.
- N'orientez pas la goulotte vers une personne et ne laissez personne se déplacer devant la pelle lorsqu'elle est en marche.
- Portez des lunettes de sécurité ou des lunettes respectant les normes ANSI Z87.1.
- Utilisez la pelle à la lumière du jour ou sous une bonne lumière artificielle.
- Évitez les démarrages accidentels. Restez en position de démarrage lorsque vous mettez la pelle en marche. L'utilisateur et la pelle doivent se trouver en position stable lors du démarrage.
- Utilisez cette pelle seulement pour accomplir les tâches pour lesquelles elle a été conçue.
- Évitez tout état de déséquilibre. Tenez-vous de façon stable et maintenez votre équilibre.
- Tenez la pelle à deux mains lorsque vous l'utilisez. Tenez fermement les poignées.
- Si la lame ne tourne pas librement à cause du gel, faites dégeler complètement la pelle avant de l'utiliser.

- Gardez la lame exempte de tout débris.
- N'essayez pas de dégager la lame lorsque le moteur tourne ou lorsque la pelle est branchée. Arrêtez la pelle et débranchez-la de la rallonge ou de la prise de courant.
- Gardez les vêtements et le corps éloignés du turbine.
- Arrêtez le moteur lorsqu'il y a interruption du soufflage de la neige ou lorsque vous déplacez d'un endroit à un autre.
- Retirez la batterie lorsque vous la transportez ou lorsque vous ne l'utilisez pas.
- Si un débris pénètre dans la lame pivotante, arrêtez la pelle et retirez la batterie avant d'évaluer les dommages. Réparez tout bris avant de redémarrer et de réutiliser la pelle.
- Si la pelle commence à vibrer de façon anormale, arrêtez-la immédiatement et essayez d'en déterminer la cause. Une vibration est habituellement un signe de danger.
- Arrêtez le moteur et retirez la batterie si l'utilisateur n'est pas en position d'utilisation, avant de débloquer la lame pivotante et avant d'effectuer une réparation, un réglage ou une inspection.
- Ne soufflez pas la neige sur la voie publique ou près de véhicules en circulation.
- Laissez la pelle fonctionner quelques minutes après l'utilisation pour dégager la neige à l'intérieur de celle-ci et éviter le gel de pièces.
- N'utilisez que les accessoires et les pièces de rechange identiques pour cette pelle. L'utilisation de pièces ou d'accessoires non identique peut blesser gravement l'utilisateur ou endommager la pelle et annule la garantie.
- Ne la soulevez pas pendant qu'elle fonctionne ou qu'elle est branchée. La pelle est conçue pour glisser au sol.
- Ne portez pas de vêtements amples ni de bijoux. Ils peuvent se prendre dans les pièces en mouvement.
- Porter des bottes d'hiver convenable lors de l'utilisation de la pelle.
- Fonctionnement de la pelle dans la position à main est dangereux, sauf en conformité avec les instructions spéciales pour utilisation fournies dans le manuel de l'opérateur.
- Rangez la pelle à l'intérieur. Lorsque la pelle n'est pas utilisée, rangez-la à l'intérieur dans un endroit sec, verrouillé et hors de portée des enfants.

RÈGLES DE SÉCURITÉ GÉNÉRALES

- Lorsque vous transportez la pelle, assurez-vous de l'attacher solidement.
- Rangez la pelle dans un endroit sec et verrouillé ou assez haut pour éviter une utilisation non autorisée ou des dommages. Tenez-la hors de la portée des enfants.
- Gardez les poignées propres, sèches et exemptes de débris. Nettoyez la pelle après chaque utilisation. Veuillez référez au Chapitre d'Entretien dans ce manuel pour plus d'information.
- Si les étiquettes apposées sur la pelles s'effacent ou décollent, communiquez avec le service d'assistance téléphonique sans frais au 1(855)345-3934.
- Conservez ces instructions en lieu sûr pour une référence future. Référez-vous aux instructions fréquemment et lorsque vous expliquez le fonctionnement à d'autres personnes. Quiconque utilise cette pelle doit lire ces instructions attentivement.
- Entretenez la pelle avec soin. Suivez les instructions pour la lubrification et le changement d'accessoires.

⚠ MISE EN GARDE

UTILISEZ UNIQUEMENT DES BATTERIES DE RECHANGE APPROUVÉES PAR GREENWORKS, CAR LES AUTRES BATTERIES PEUVENT CAUSER DES BLESSURES OU ENDOMMAGER LA PELLE. S'utilise avec la batterie de 80V (GREENWORKS Modèle n° 2901302) et la chargeur de 80V (GREENWORKS Modèle n° 2901402).

⚠ AVERTISSEMENT (PROPOSITION 65)

Certaines poussières que produisent le ponçage, sciage, meulage et forage électriques ainsi que les autres activités de construction contiennent des substances chimiques qui sont des cancérogènes connus susceptibles de causer des anomalies congénitales ou d'autres préjudices à la reproduction. Quelques exemples en sont :

- Plomb des peintures à base de plomb
- Silice cristalline des briques et du ciment ou d'autres produits de maçonnerie, et
- Arsenic et chrome du bois traité chimiquement.

Le niveau de risque résultant de votre exposition à ces produits varie selon la fréquence à laquelle vous effectuez ce type de travail. Pour réduire votre exposition à ces produits chimiques travaillez dans un endroit bien aéré et utilisez des équipements de sécurité approuvés tels que les masques anti-poussière conçus particulièrement pour le filtrage des particules microscopiques.

SYMBOLES

Certains des symboles ci-dessous peuvent être utilisés sur ce produit. Veuillez les étudier et apprendre leur signification. Une interprétation correcte de ces symboles vous permettra d'utiliser ce produit plus efficacement et de réduire les risques.

SYMBOLE	DÉSIGNATION/EXPLICATION
V	Tension
A	Intensité
Hz	Fréquence (cycles par seconde)
Wh	Watt-heure – Capacité de Stockage d'Energie
Ah	Ampère-heure – Capacité de courant
DC	Courant continu
⎓	Type ou caractéristique du courant
RPM	Vitesse de rotation à vide
⧈	Construction à double isolation
/min	Tours, coups, vitesse périphérique, orbites, etc., par minute
	Indique un risque de blessure potentiel.
	Pour réduire le risque de blessures, l'utilisateur doit lire et bien comprendre le manuel d'utilisation avant d'utiliser ce produit.
	Portez une protection auditive lors de l'utilisation de l'appareil.
	Toujours porter une protection oculaire munie d'écrans latéraux certifiée conforme à la norme ANSI Z87.1.
	Les objets projetés peuvent ricocher et infliger des blessures ou causer des dommages matériels.
	Maintenez vos mains et vos pieds à l'écart.
	Danger - Tenez les mains et les pieds à distance de la turbine en rotation; sinon, de graves blessures pourraient survenir.
	Tenez les spectateurs à bonne distance de la machine.
	Arrêtez la machine et retirez la batterie avant de quitter la machine.
	Gardez les mains et les pieds à l'écart du point de projection.
	Ne vous approchez pas des pièces en mouvement, laissez toutes les protections en place.

SYMBOLES

Certains des symboles ci-dessous peuvent être utilisés sur produit. Veiller à les étudier et à apprendre leur signification. Une interprétation correcte de ces symboles permettra d'utiliser le produit plus efficacement et de réduire les risques.

SYMBOLE	SIGNAL	SIGNIFICATION
	DANGER	Indique une situation extrêmement dangereuse qui, si elle n'est pas évitée, aura pour conséquence des blessures graves voire mortelles.
	AVERTISSEMENT	Indique une situation potentiellement dangereuse qui, si elle n'est pas évitée, peut entraîner des blessures graves voire mortelles.
	ATTENTION	Indique une situation potentiellement dangereuse qui, si elle n'est pas évitée, peut entraîner des blessures légères voire modérées.
	ATTENTION	(Sans symbole d'alerte de sécurité) Indique une situation pouvant entraîner des dommages matériels.

PROTECTION DE L'ENVIRONNEMENT

Les produits électriques hors d'usage ne doivent pas être jetés avec les ordures ménagères. Recyclez-les par l'intermédiaire des structures disponibles. Contactez les autorité locales pour vous renseigner sur les conditions de recyclage.

La batterie contient des matières nocives pour vous et pour l'environnement. Elle doit être retirée et mise au rebut de façon séparée à un point de collecte qui accepte les batteries lithium-ion.

DÉPANNAGE

Le dépannage exigeant des précautions extrêmes et la connaissance du système, il ne doit être confié qu'à un technicien de service qualifié. En ce qui concerne les réparations, nous recommandons de confier le produit au **CENTRE DE RÉPARATIONS AGRÉÉ** le plus proche. Lors de réparation du produit, utilisez seulement des pièces identiques aux pièces d'origine.

A V E R T I S S E M E N T

Pour éviter des blessures graves, n'utilisez pas ce produit avant d'avoir lu entièrement et bien compris toutes les instructions contenues dans le manuel d'utilisation. Si vous ne comprenez pas les avertissements et les instructions du présent manuel, n'utilisez pas ce produit. Appelez le Service à la clientèle Greenworks pour obtenir de l'aide.

A V E R T I S S E M E N T

L'utilisation de tout outil motorisé peut causer la projection d'objets en direction du visage et entraîner des lésions oculaires graves. Avant de commencer à utiliser l'outil, portez toujours des lunettes de sécurité étanches ou des lunettes de sécurité à écran latéral ou, si nécessaire, un masque intégral. Nous recommandons d'utiliser un masque à champ de vision élargie si vous portez des lunettes de vue ou des lunettes de sécurité à écran latéral. Utilisez toujours une protection oculaire certifiée conforme à la norme ANSI Z87.1

GARDEZ CES INSTRUCTIONS

FAMILIARISATION

Lisez ce manuel d'instructions et toutes les consignes de sécurité avant d'utiliser votre pelle à neige. Comparez l'illustration ci-dessus (fig.1) à votre pelle afin de vous familiariser avec l'emplacement des commandes et réglages. Conservez ce manuel pour consultation future.

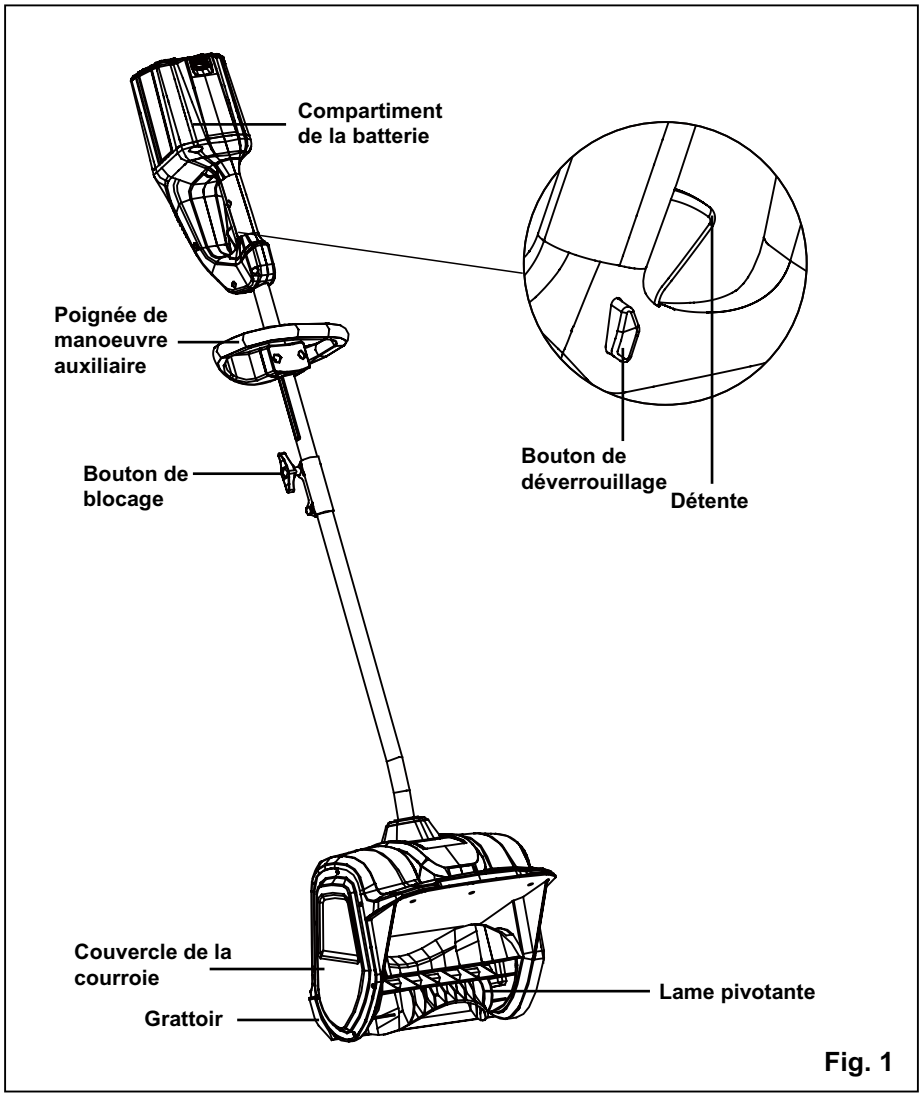

Fig. 1

INSTRUCTIONS D’ASSEMBLAGE

DÉBALLAGE

- Retirez prudemment le produit et les accessoires de la boîte. Assurez-vous que tous les articles énumérés dans la liste de colisage sont inclus.
- Assurez-vous que le produit n’a pas subi des dommages ou de bris pendant le transport.
- Ne jetez pas l’emballage avant d’avoir inspecté le produit et avant d’avoir vérifié s’il fonctionne correctement.
- Si des pièces sont manquantes ou endommagées, veuillez appeler au 1(855)345-3934 pour obtenir de l’aide.

LISTE DE COLISAGE

- Pelle électrique
- Manuel d’utilisation

⚠ A V E R T I S S E M E N T

Si certaines pièces sont manquantes ou endommagées, n’utilisez pas cet outil avant qu'elles aient été remplacées. Le non respect de cet avertissement peut entraîner des blessures graves.

⚠ A V E R T I S S E M E N T

Ne mettez pas sous tension avant de compléter l’assemblage. Le non respect de cet avertissement peut entraîner un démarrage accidentel et des blessures corporelles graves.

⚠ A V E R T I S S E M E N T

N’essayez pas de modifier cet outil ou de créer des accessoires non recommandés pour les utiliser avec ce produit. De telles altérations ou modifications sont considérées comme un usage abusif et peuvent créer des conditions dangereuses, risquant d'entraîner des blessures graves.

CONNECTER LES PÔLES *(Voir Figure 2-3)*

• Alignez la broche du pôle de la poignée et l'orifice situé sur le pôle inférieur. (Fig. 2).

• Tournez le bouton de blocage dans le sens des aiguilles d'une montre jusqu'à ce que celui-ci soit fermement serré. (Fig. 3).

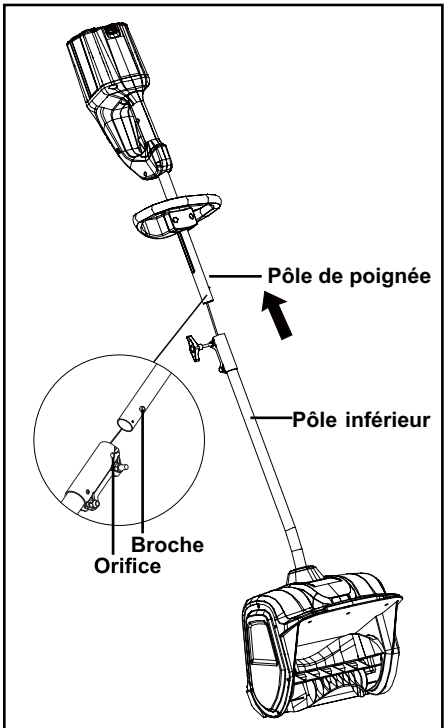

Fig. 2

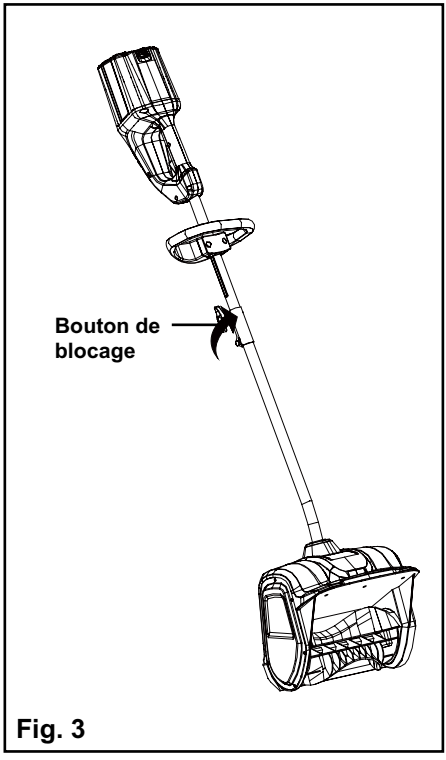

Fig. 3

INSTALLATION DE LA BATTERIE (NON COMPRISE) *(Voir Figure 4)*

• Faire glisser la batterie (1) vers le bas pour la verrouiller en position. La batterie est insérée complètement dans la pelle quand vous entendez un “petit clic" audible.

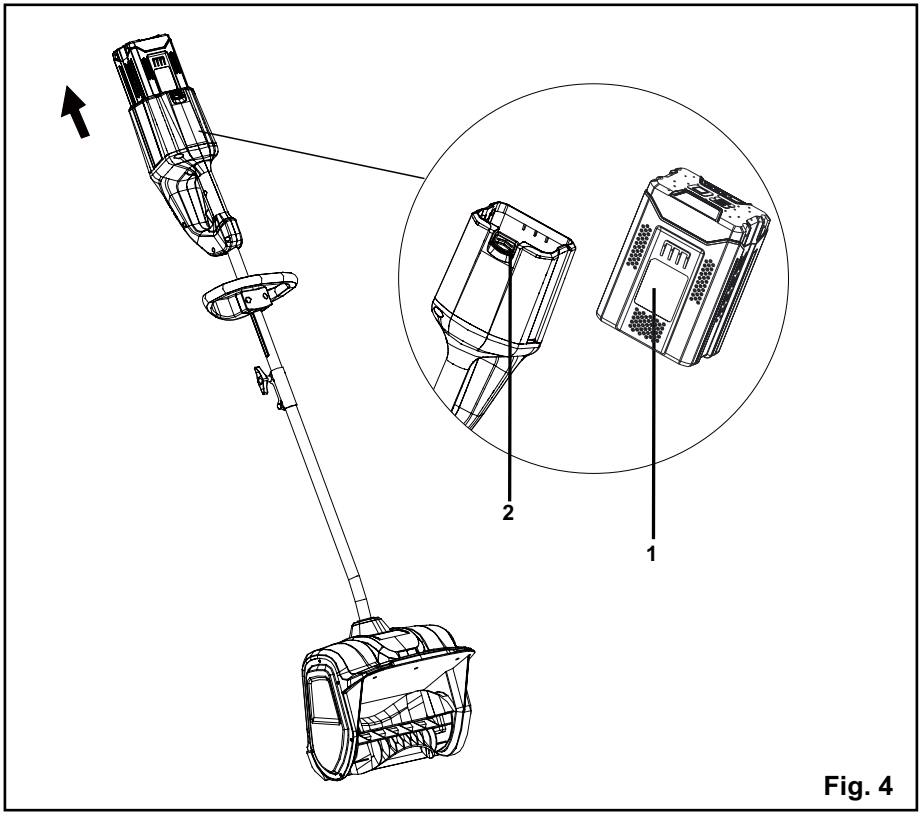

Fig. 4

RETRAIT DE LA BATTERIE (NON COMPRISE) *(Voir Figure 4)*

• Relâchez la détente. Le bouton de déverrouillage se déclenchera et la pelle s’arrêtera.

• Appuyer sur le loquet (2) sur le bas du boîtier pour sépararé la batterie de la pelle.

• Retirez la batterie de la pelle.

RÉGLAGE DE LA HAUTEUR DE LA POIGNÉE AUXILIAIRE *(Voir Figure 5)*

- Desserrez les écrous jusqu'à ce que la poignée auxiliaire puisse se déplacer librement.
- Déplacez la poignée auxiliaire à la hauteur de votre choix, assurez-vous d'aligner les orifices de fixation de celle-ci avec les rainures situées sur le coté du tube.
- Une fois la poignée ajustée à la hauteur désirée, serrez les écrous avec un tournevis cruciforme jusqu'à ce que la poignée soit fermement serrée.

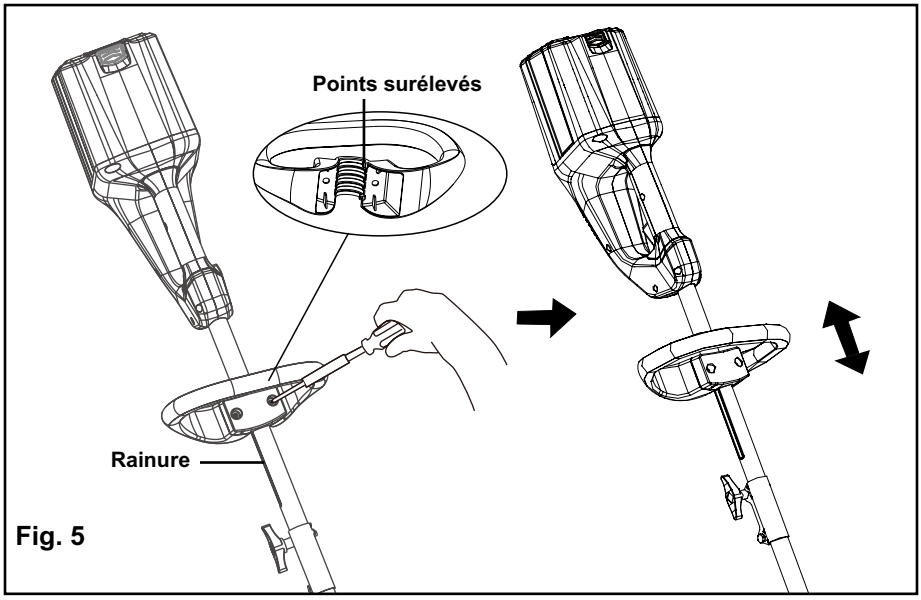

Fig. 5

DÉMARRAGE *(Voir Figure 6-7)*

Évitez les démarrages accidentels. Assurez-vous d’être en position de démarrage avant de démarrer la pelle. Pour éviter de vous blesser gravement, tenez-vous de façon stable lorsque vous démarrez la pelle.

Suivez minutieusement cette séquence pour démarrer la pelle.

- Vérifiez que la batterie est insérée dans le compartiment à batterie.
- Appuyez et maintenez le bouton de déverrouillage. (fig. 6).
- Tout en maintenant le bouton de déverrouillage enfoncé, pressez la détente et maintenez-la en place.

REMARQUE: la pelle ne démarrera pas si le bouton de déverrouillage n’est pas maintenu jusqu’à ce que la détente soit pressée. Une fois la gâchette pressée et l'appareil mise en marche, relâchez le bouton de déverrouillage.

- Tenez les poignées. Vous pouvez maintenant utiliser la pelle. (fig. 7).

ARRÊT DE LA PELLE

- Relâchez la détente.
- Le bouton de déverrouillage se déclenchera et la pelle s’arrêtera.

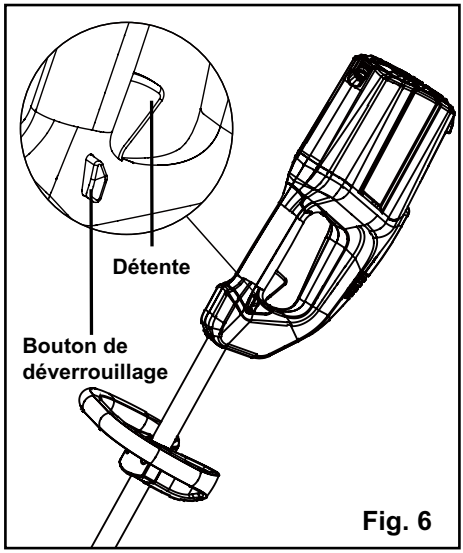

Fig. 6

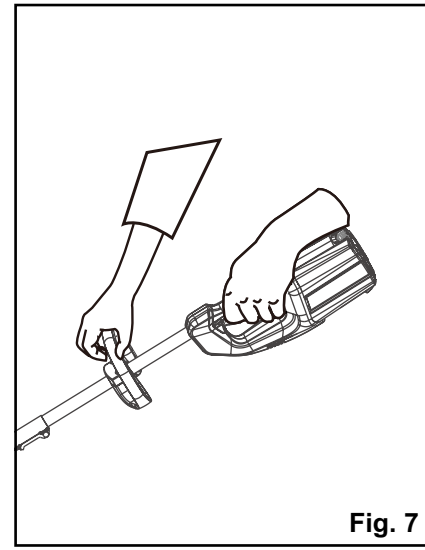
Fig. 7

UTILISATION DE LA PELLE *(Voir Figure 8)*

- Démarrez la pelle en suivant les instructions de démarrage. L’épaisseur et le poids de la neige détermineront la vitesse de marche vers l’avant.
- Poussez la pelle vers l’avant pour qu’elle glisse sur le grattoir.

Fig. 8

PROCÉDURE DE CHARGE

REMARQUE: La batterie n'est pas livrée totalement chargée. Il est recommandé de la recharger totalement avant l'utilisation pour lui assurer une autonomie maximale. Cette batterie lithium-ion est exempte d'effet mémoire et peut être rechargée à tout moment.

Chargement à faible tension :

Si la batterie a été entreposée à faible charge ou sans charge pour une longue durée de temps, le chargeur entre dans le mode de reprise qui prend 20 heures pour une charge complète de la batterie. Ceci augmente la vie de la batterie. Une fois qu'elle est chargée complètement, la prochaine charge reprend le chargement standard.
Une batterie complètement déchargée aura besoin d'environ 30 minutes (2Ah) pour se charger complètement.

• Branchez le chargeur dans une prise.

• Insérez la batterie dans le chargeur

Ceci est un chargeur avec diagnostic. Les voyants lumineux DEL s'allument dans un ordre précis pour indiquer l'état actuel de la pile. Ils se présentent comme suit :

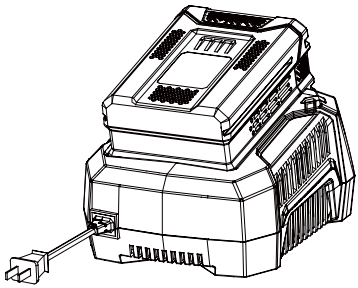

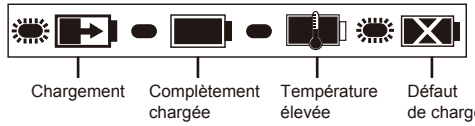

ÉTAT DES DEL	DESCRIPTION
Vert clignotant	Chargement
Vert continu	Complètement chargée
Rouge continu	Température élevée
Rouge clignotant	Défaut de charge

Indication de défectuosité :

Lorsque la batterie est insérée dans le chargeur et que les DEL clignotent en rouge, retirez la batterie du chargeur pendant une minute puis insérez-la de nouveau. Si les DEL clignotent en vert, cela signifie que la batterie est en cours de chargement normal. Si les DEL clignotent encore en rouge, retirez la batterie et débranchez le chargeur à nouveau. Attendez une minute puis rebranchez le chargeur et réinsérez la batterie. Si les DEL clignotent en vert, cela signifie que la batterie est en cours de chargement normal. Si les DEL clignotent toujours en rouge, la batterie est défectueuse et doit être remplacée.

VÉRIFICATION DE LA CHARGE DE LA BATTERIE

REMARQUE: La batterie n'est pas complètement chargée au moment de la livraison. Il est conseillé de la charger complètement avant la première utilisation pour permettre au temps d'exécution maximale d'être atteint. Cette batterie au lithium-ion n'a aucune mémoire et peut être chargée en tout temps. Une batterie complètement déchargée aura besoin d'environ 30 minutes pour se recharger complètement.

Appuyez sur le bouton de vérification de charge (BCI) de la batterie. Les voyants s'illumineront en fonction de du niveau de charge de la batterie. Reportez-vous au tableau ci-dessous :

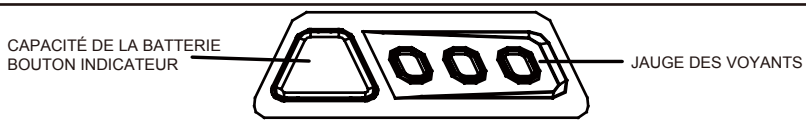

Voyants	Capacité
3 Voyants Verts	La batterie fonctionne à plus de 75% de sa capacité
2 Voyants Verts	La batterie fonctionne entre 75% et 35% de sa capacité
1 Voyant Vert	La batterie fonctionne à moins de 35% de sa capacité et devra bientôt être rechargée
Voyants éteints	La batterie est complètement vidée et doit être immédiatement rechargée

ENTRETIEN DE LA BATTERIE

- Entreposez la batterie dans un état complètement chargé.
- Dès que le voyant de charge sera vert, enlevez la batterie du chargeur et déconnectez le chargeur de la prise.
- N'entreposez pas la batterie lorsqu'elle se trouve sur l'outil ou dans le chargeur.
- Après la recharge, la batterie peut être entreposée dans le chargeur tant que celui-ci n'est pas branché.

ENTRETIEN DE CHARGEUR

- Gardez le chargeur propre et dépourvu de débris. Empêchez toute matière de pénétrer dans la cavité reculée ou s'accumuler sur les contacts. Nettoyez le chargeur avec une étoffe sèche. N'utilisez pas de solvants, de l'eau ou ne le mettez pas dans les endroits mouillés.
- Débranchez toujours le chargeur lorsque la batterie n'y est pas.
- Chargez les batteries complètement avant de les entreposer. Ne rechargez pas la batterie si elle est complètement chargée.
- Entreposez le chargeur à la température ambiante normale. Ne l'entreposez pas dans un endroit exposé à une chaleur excessive. Ne vous servez pas du chargeur sous la lumière directe du soleil. Rechargez aux températures ambiantes entre 7˚C et 38˚C (45˚F et 100˚F). Si la batterie est chaude, laissez-la refroidir avant de la recharger.

MISE AU REBUT DE LA BATTERIE DE FAÇON ÉCOLOGIQUE

Les matériaux toxiques et corrosifs suivants se trouvent dans les éléments composant la batterie de cet outil : Li-ion, matériau toxique

⚠ AVERTISSEMENT

Tous les matériaux toxiques doivent être mis au rebut d'une manière particulière afin d'éviter de contaminer l'environnement. Avant de mettre au rebut des batteries au Lithium-ion endommagés ou usés, contactez votre déchetterie locale, ou l'agence locale de protection de l'environnement pour obtenir des renseignements et des directives adaptés. Apportez les batteries à une déchetterie et/ou un centre de recyclage agréé pour le traitement du Li-ion.

⚠ AVERTISSEMENT

Si la batterie se fend ou se casse, avec ou sans fuites, ne le rechargez pas et ne l'utilisez pas. Mettez-la au rebut et remplacez-la par une nouvelle batterie. NE TENTEZ PAS DE LA RÉPARER ! Pour éviter tout risque de blessures et d'incendie, d'explosion, ou de décharge électrique, et pour éviter toute atteinte à l'environnement :

- Recouvrez les bornes de la batterie avec un ruban adhésif épais.
- NE TENTEZ PAS de démonter ou de détruire un quelconque composant de la batterie.
- NE TENTEZ PAS d'ouvrir la batterie.
- Si une fuite se produit, l'électrolyte dégagé est corrosif et toxique. NE METTEZ PAS la solution en contact avec vos yeux ou avec votre peau, et ne l'avalez pas.
- NE JETEZ PAS ces batteries avec les ordures ménagères.
- NE PAS incinérer.
- NE LES PLACEZ PAS là où elles pourraient se retrouver à la décharge ou être traitées avec les ordures ménagères.
- Apportez-les à une déchetterie ou à un centre de recyclage agréé.
- N’utilisez pas la batterie lorsque celle-ci est endommagée ou modifiée. Les batteries modifiées ou endommagées peuvent présenter un comportement imprévisible et causer un incendie, une explosion ou des blessures corporelles.

ENTRETIEN

L'entretien doit être effectué par un technicien qualifié. Les pièces de rechange de la pelle doivent être identiques à celles qu'elles remplacent. Si des réparations sont nécessaires, communiquez avec le service d'assistance téléphonique sans frais au 1(855) 345-3934.

REMPLACEMENT DU GRATTOIR *(Voir Figure 9-10)*

⚠ A V E R T I S S E M E N T

AFIN D'ÉVITER DE VOUS BLESSER GRAVEMENT, ARRÊTEZ LA PELLE ET RETIREZ LA BATTERIE AVANT D'EFFECTUER L'ENTRETIEN.

Utilisez seulement les pièces de remplacement d'origine du fabricant.

- Placez la pelle sur le sol ou sur un banc de travail. Placez la pelle de façon à ce que la lame soit orientée vers le haut.
- Dévissez les quatre (4) vis situées sous la lame qui maintiennent le grattoir au boîtier à l'aide d'un tournevis cruciforme. (fig. 9).

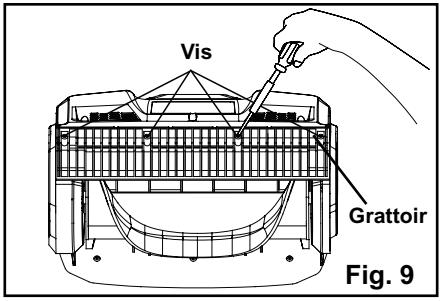

Fig. 9

- Enlevez le grattoir et jetez-le conformément aux règlements en vigueur. (fig. 10).

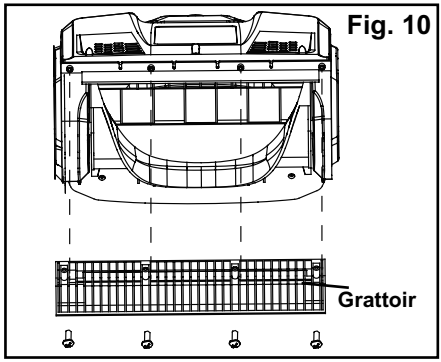

Fig. 10

- Mettez le nouveau grattoir en place et fixez-le à la pelle en vissant les quatre (4) vis.

RANGEMENT

- Laissez refroidir le moteur avant de ranger la pelle.
- Rangez la pelle dans un endroit verrouillé ou assez haut pour éviter une utilisation non autorisée ou des dommages.
- Rangez la pelle dans un endroit sec et bien aéré.
- Rangez la pelle hors de la portée des enfants.

NETTOYAGE

Pour éviter de vous blesser gravement, arrêtez la pelle et débranchez-la avant de la nettoyez ou de la réparer.

Pour nettoyer l'extérieur de la pelle, utilisez un détergent doux et une petite brosse à soie douce. Les produits nettoyant domestiques contiennent des huiles aromatiques telles que de l'huile de pin et de citron et des solvants tels que le kérosène qui peuvent endommager le boîtier de plastique et les poignées. Essuyez la surface de la pelle avec un linge doux pour éliminer l'humidité.

TRANSPORT DE LA PELLE *(Voir Figure 11)*

- Laissez refroidir la pelle avant de la transporter.
- Sécurisez la pelle pendant le transport.
- Lorsque vous déplacez la pelle à neige, tenez celle-ci par la poignée supérieure et la poignée auxiliaire. (Fig. 11).

Fig. 11

REMPLACEMENT DE LA LAME

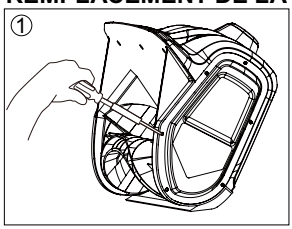

• Retirez le couvercle de droite en retirant les 6 vis.

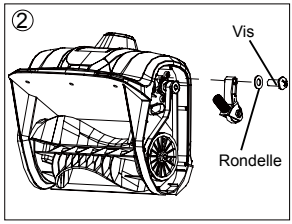

• Séparez le tendeur de courroie (bras de la poulie) de la poulie d'entraînement. Prenez garde de ne pas perdre la rondelle et la vis.

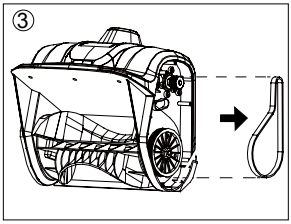

• Retirez la courroie.

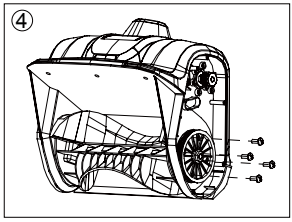

• Retirez les 4 vis.

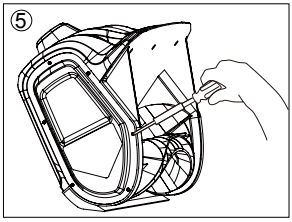

• Retirez le couvercle de gauche en retirant les 6 vis.

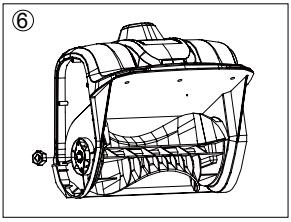

• Retirez l'écrou qui retient la plaque latérale gauche.

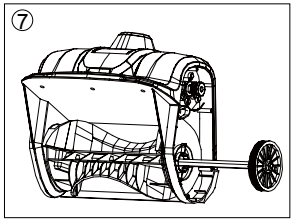

• Retirez l'axe de l'hélice avec l'assemblage de la poulie fixé à celui-ci.

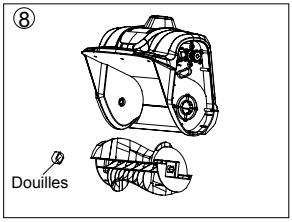

• Retirez la lame usagée/endommagée. Prenez garde de ne pas perdre la chemise de l'arbre sécurisant le côté gauche de l'axe.

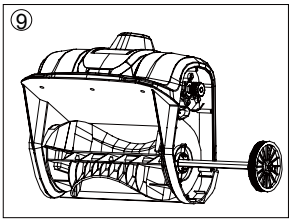

• Insérez l'axe de la lame et l'assemblage de la poulie fixé à la nouvelle lame. Veillez à replacer la chemise de l'arbre sécurisant le côté gauche de l'axe (précédemment mise de côté).

REMPLACEMENT DE LA LAME

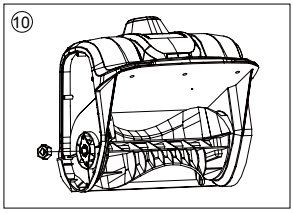

• Replacez et serrez l'écrou restant afin de fixer la plaque latérale gauche.

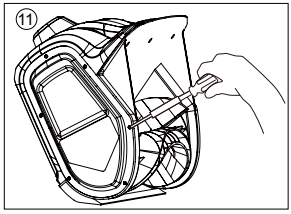

• Replacez et serrez les écrous restants afin de fixer la plaque latérale gauche.

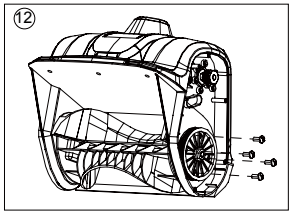

• Replacez et serrez les écrous restants afin de fixer l'assemblage de la poulie.

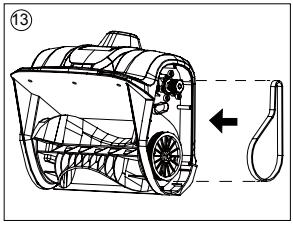

• Replacez la courroie en place.

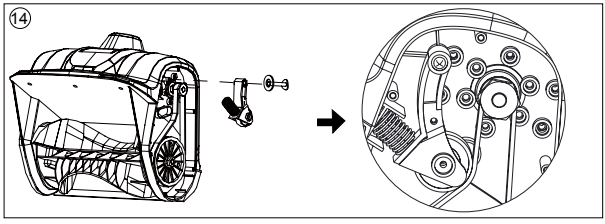

• Replacez le tendeur de courroie (bras de la poulie).

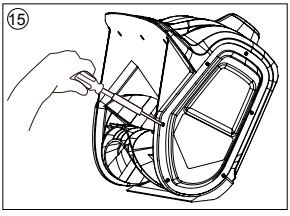

• Replacez et serrez les écrous restants afin de fixer la plaque latérale droite.

DÉPANNAGE

PROBLÈME	CAUSE POSSIBLE	SOLUTION
La pelle ne démarre pas.	La batterie est à plat.	Chargez la batterie en suivant les procédures dans le manuel de la batterie et du chargeu
	Le bouton de déverrouillage ou la détente n'ont pas été utilisés correctement.	Pressez et maintenez enfoncé le bouton de verrouillage puis pressez la gâchette. (Voir Figure 6).
	La batterie est trop froide.	Retirer la batterie de la pelle. Mettre la batterie sur le chargeur et laisser charger pour 10 minutes afin de permettre à la batterie de se réchauffer. Retirer du chargeur et installer dans la pelle pour être utilisée.
	La batterie n'est pas entièrement insérée dans son socle.	Vérifiez si la batterie est entièrement insérée dans son socle.
	La batterie peut nécessiter un entretien ou un remplacement.	Appelez le Service d'assistance téléphonique sans frais au 1(855) 345-3934 ou remplacez la batterie.
Le moteur fonctionne mais la lame ne tourne pas.	La courroie est endommagée.	Remplacez la courroie (référez-vous à la section « REMPLACEMENT DE LA LAME » à la page 21- 22).
La pelle laisse une mince couche de neige au sol.	Le grattoir est usé.	Remplacez le grattoir (Voir Figure 9-10).

GARANTIE DE RÉPARATION DE 4 ANS

Ce produit est garanti par les présentes pour une période de quatre (4) ans par GREENWORKS™ au premier acheteur sur présentation d'une preuve d'achat, contre tout défaut causé par des vices de matériaux, de pièces ou de fabrication. GREENWORKS™, à sa discrétion, procédera aux réparations ou au remplacement des pièces défectueuses montrant une utilisation normale, sans frais pour le client. Cette garantie n'est valide que pour les appareils destinées à un usage personnel ou qui n'ont pas été louées ou utilisées à des fins industrielles ou commerciales et qui ont été entretenues selon les instructions du guide d'utilisation remis à l'achat du produit.

La batterie et chargeur est garantie de deux (2) ans contre les défauts de fabrication et de matériaux. Pour que la garantie soit valide, les batteries doivent être chargées en suivant les directives et consignes du manuel d'instruction.

LES ARTICLES PAS COUVERT PAR GARANTIE :

1. Toute pièce qui devient défectueuse en raison de mauvaise utilisation, d'utilisation à des fins commerciales, d'usage abusif, de négligence, d'accidents, de mauvais entretien ou d'altérations; ou
2. L'appareil s'il n'a pas été utilisé et/ou entretenu conformément aux instructions contenues dans le manuel; ou
3. L'usure normale sauf dans les cas mentionnés ci-dessous; ou
4. Les travaux d'entretien courant tels que la lubrification, l'affûtage de la lame; ou
5. La détérioration normale du fini extérieur due à l'utilisation ou à l'exposition.

GREENWORKS SERVICE D'ASSISTANCE (1(855)345-3934) :

Le service de garantie est disponible en appelant notre service d'assistance gratuit, à **1(855)345-3934**.

FRAIS DE TRANSPORT :

Les frais de transport de tout appareil motorisé ou accessoire connexe sont la responsabilité de l'acheteur. Dans le cadre de la présente garantie, les frais de transport de toute pièce retournée pour remplacement doivent être payés par l'acheteur à moins qu'un tel retour ne soit à la demande écrite de GREENWORKS.

VUE ÉCLATÉE

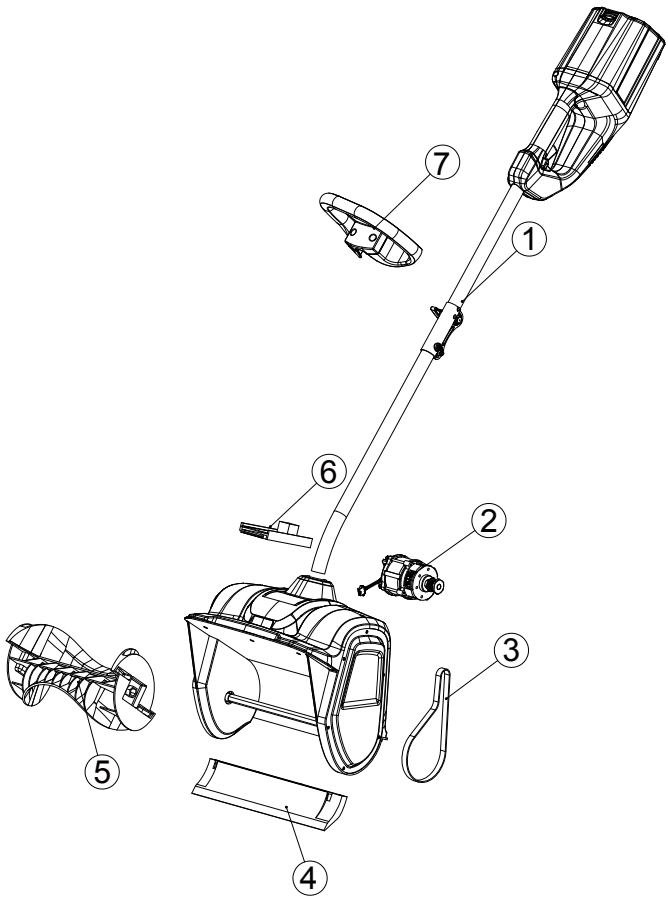

LISTE DES PIÈCES

NO DE RÉF.	NO DE PIÈCE	DESCRIPTION	QTÉ
1	311061468	Corps principal	1
2	311071468	Moteur	1
3	329011468	Courroie	1
4	341041468	Lame pivotante	1
5	341031468	Grattoir	1
6	362011468T	Panneau PCB	1
7	311031468	Poignée auxiliaire	1

Greenworks Tools
PO Box 1238
Mooresville, NC 28115

LIGNE D'ASSISTANCE SANS FRAIS : 1(855)345-3934

Rev: 02 (03-11-16)

Imprimé en Chine

Pala de nieve Inalámbrica de 12" 80V

2601202

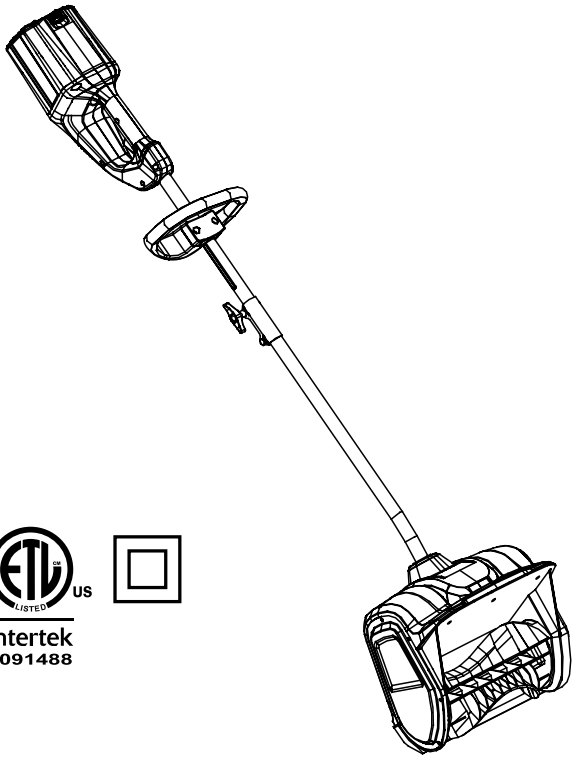

Intertek
3091488

Manual Del Propietario

Línea Gratuita Línea De Ayuda : 1(855)345-3934

⚠ Leer todas las normas de seguridad y las instrucciones cuidadosamente antes de utilizar esta herramienta.

www.greenworkstools.com/80V-PRO

CONTENIDOS

Contenidos 2
Especificaciones 2
Reglas de seguridad 3-5
Símbolos 6-7
Diagrama y ubicación de piezas 8
Ensamblado 9-10
Funcionamiento 11-14
Procedimiento de carga 15
Eliminación segura de la batería 17
Mantenimiento 18-22
Corrección De Problemas 23
Garantía 24
Vista desarrollada 25
Lista de piezas 26-27

ESPECIFICACIONES

PALA DE NIEVE INALÁMBRICA DE 12" 80V

Motor ..... Motor sin escobillas 80V
Tipo de batería ..... Ión de litio de 80 V
Velocidad ..... 1800 RPM
Ancho de trabajo ..... 30 cm (12 pulgadas)
Profundidad de limpieza ..... 10 cm (4 pulgadas)
Tamaño del impulsor ..... 28 cm (11 pulgadas)
Distancia de descarga ..... Hasta 6 m (20 pies)
Peso(sin batería) ..... 7,2 kg (16 lbs)

Operación en Clima Frío : Baterías de ion de litio pueden ser utilizadas con seguridad entre temperaturas de -17 grados a 45 grados celsius. TOME NOTA: No mantenga or carge la batería afuera. La batería debe ser guardada y cargada adentro antes de ser usada con la quitanieve.

La batería no va iniciar correctamente si su temperatura esta menos de -17˚C. Si la máquina no empieza, retire la batería. Coloque la batería en el cargador y deje cargar por 10 minutos para permitir que la batería se entibie. Luego retire de el cargador para usar con la quitanieve.

REGLAS DE SEGURIDAD

OBSERVE ESTAS REGLAS AL OPERAR LA PALA DE NIEVE

⚠ I M P O R T A N T E

PARA EVITAR ERRORES QUE PUDIERAN PROVOCAR LESIONES GRAVES, NO ENCHUFE EL REMOVEDOR ANTES DE HABER LEÍDO TOTALMENTE LOS SIGUIENTES PASOS.

- Camine. No corra.
- Antes de encender la pala de nieve compruebe que no está haciendo contacto con cualquier cosa.
- En todo momento manténgase alejado de la apertura para descarga. Aleje la cara, manos y pies de las piezas ocultas, en movimiento o rotatorias.
- Ponga mucha atención al usar la pala de nieve, y manténgase alerta de baches en el terreno y otros peligros u objetos ocultos.
- No use la pala de nieve en superficies con grava o roca triturada. Tenga extrema precaución al cruzar entradas, andenes o calles con grava o roca triturada.
- Al limpiar la nieve muévase de arriba abajo en las pendientes. No cruce las pendientes lateralmente. Tenga precaución al cambiar de dirección. No use la pala de nieve para quitar nieve de pendientes muy inclinadas.
- No trate de usar la pala de nieve en techos ni en cualquier superficie muy inclinada.
- No use la pala de nieve si las cubiertas protectoras, placas y otros dispositivos de protección por seguridad no se encuentran en su lugar.
- No use la pala de nieve cerca de recintos con vidrio, automóviles, camiones, vidrieras, bajadas escarpadas, etc. sin ajustar apropiadamente el ángulo de la descarga de nieve. Mantenga alejados del área de trabajo a los niños y las mascotas.
- No fuerce ni sobrecargue la pala de nieve. La pala de nieve hará mejor su trabajo y de una forma más segura a la velocidad para la cual fue diseñado.
- No haga funcionar la pala de nieve a alta velocidad sobre superficies lizas. Mire hacia atrás y tenga precaución al retroceder.
- No dirija la descarga hacia la gente y no permita que nadie se mueva al frente del pala de nieve mientras esté en uso.
- Al usar la pala de nieve use anteojos o gafas de seguridad que cumplan con las normas ANSI Z87.1.
- Use la pala de nieve con luz solar o con luz artificial buena.
- Evite los arranques accidentales. Al encender la pala de nieve permanezca en la posición de arranque. El operador y la pala de nieve deben estar en una posición estable durante el arranque.
- Use la pala de nieve solamente para el propósito para el cual se le diseñó.
- No extienda su cuerpo más allá de su alcance natural. Asiente siempre bien los pies y mantenga su equilibrio.
- Al utilizar la pala de nieve sosténgalo con ambas manos. Tome con seguridad las manijas.

- Si el impulsor no gira libremente debido a hielo pegado, descongele completamente la pala de nieve antes de intentar usarlo.
- Mantenga el impulsor libre de desechos.
- No trate de limpiar el impulsor cuando el motor esté funcionando. Apague el motor y retire el paquete de baterías.
- Mantenga alejados del impulsor la ropa y las partes del cuerpo.
- Pare el motor al suspender las operaciones de limpieza de nieve y al moverse de un lugar a otro.
- Retire el paquete de baterías al transportarlo y cuando no lo esté usando.
- Luego de golpear algún objeto extraño, apague la pala de nieve, retire el paquete de baterías y revise si no se ha dañado. Repare cualquier daño antes de volver a arrancar y usar la pala de nieve.
- Si la pala de nieve comienza a vibrar anormalmente, párelo inmediatamente y trate de establecer la causa. La vibración es generalmente una indicación de peligro.
- Pare el motor y retire el paquete de baterías siempre que el operador no se encuentre en la posición de operación, antes de limpiar el impulsor así como antes de hacer cualquier reparación, ajuste o inspección.
- No descargue nieve en las calles públicas ni cerca del tráfico en movimiento.
- Deje que la pala de nieve funcione por algunos minutos luego de limpiar la nieve para evitar que sus piezas se congelen.
- Use sólo repuestos y accesorios idéntico para este pala de nieve. Usar repuestos o accesorios no idéntico podría provocar lesiones graves al usuario o dañar la pala de nieve, además anula la garantía.
- No levante la pala de nieve cuando esté funcionando. La pala de nieve ha sido diseñado para ser transportado sobre el suelo.
- No use ropas holgadas ni joyas. Pueden engancharse en las piezas móviles.
- Calce calzado de invierno adecuada cuando utilice la pala de nieve.
- El funcionamiento de la pala de nieves en la posición de mano no es seguro, excepto de acuerdo con las instrucciones especiales para tal uso proporcionadas en el manual del operador.
- Guarde la pala de nieves en el interior. Cuando no se use, la pala de nieves debe almacenarse en un lugar seco y cerrado con llave, fuera del alcance de los niños.

REGLAS GENE RALES DE SEGURIDAD

- Compruebe que la pala de nieve esté seguro al transportarlo.
- Almacene la pala de nieve en un área seca, bajo llave o lo suficientemente alta como para evitar el uso inautorizado y los daños, y fuera del alcance de los niños.
- Mantenga las manijas secas, limpias y libres de basura. Limpie la pala de nieve después de cada uso. Consulte la sección de Mantenimiento de este manual para más información.
- Si las viñetas del pala de nieve se han borrado o comienzan a levantarse, póngase en contacto con la línea telefónica gratis para ayuda, al 1(855)345-3934.

REGLAS DE SEGURIDAD

- Guarde estas instrucciones en un lugar seguro para referencia futura. Léalas a menudo y úselas para capacitar a los demás usuarios. Toda persona que use este pala de nieve debe leer estas instrucciones cuidadosamente.
- Mantenga cuidadosamente la pala de nieve. Siga las instrucciones para lubricación ycambio de accesorios

⚠ P R E C A U C I Ó N

UTILICE BATERÍAS DE REPUESTO APROBADAS ÚNICAMENTE. OTRAS BATERÍAS PUEDEN OCASIONAR DAÑOS A LA PODADORA. Úsese con baterías GREENWORKS 80V (Modelo#: 2901302) y cargador GREENWORKS 80V (Modelo#: 2901402).

⚠ A D V E R T E N C I A (P R O P U E S T A 6 5)

Algo del polvo provocado por las lijas, sierras, trituradoras y taladros eléctricos, y otras actividades de construcción Contiene químicos reconocidos como causantes de cáncer y defectos congénitos u otros daños en el aparato reproductivo. Algunos ejemplos de estos químicos son:

- plomo de pinturas con base de plomo
- sílice cristalina de ladrillos, cemento y otros productos de mampostería
- arsénico y cromo de madera tratada con químicos

El riesgo que corre a la exposición de estos químicos varía dependiendo de la frecuencia con que realiza estos tipos de trabajos. Para reducir la exposición a estos químicos: trabaje en un área bien ventilada y con el equipamiento de seguridad aprobado, como por ejemplo máscaras especialmente diseñadas para filtrar laspartículas microscópicas.

SÍMBOLOS

Algunos de los siguientes símbolos pueden ser usados en este producto. Obsérvelos y aprenda su signifi cado. Una correcta interpretación de estos símbolos le permitirá utilizar el producto mejor y de una forma más segura.

SÍMBOLO	DENOMINACIÓN/EXPLICACIÓN
V	Voltaje
A	Corriente
Hz	Frecuencia (ciclos por segundo)
Wh	Vatio/hora – Capacidad de almacenamiento de energía
Ah	Amperio/hora – Capacidad de corriente
DC	Corriente directa
⎓	Tipo o característica de corriente
RPM	Revoluciones por minuto
⧈	Fabricación con doble aislamiento
/min	Revoluciones, carreras, velocidad superficial, órbitas, etc. por minuto
	Indica un peligro posible de lesiones personales.
	Para reducir el riesgo de lesiones, el usuario debe leer y comprender el manual del operador antes de usar este producto.
	Use protectores auditivos en todo momento durante el funcionamiento de la máquina.
	Siempre póngase protección ocular con la marca de cumplimiento de la norma ANSI Z87.1.
	Cualquier objeto lanzado puede rebotar y producir lesiones personales o daños físicos.
	Mantenga las manos y los pies alejados.
	Hojas giratorias: no use las manos para desatascar el conducto. Detenga el motor antes de retirar residuos.
	Mantenga a los espectadores a una distancia segura de la herramienta.
STOP STOP →	Pare la máquina y retire el paquete de baterías antes de dejarla.
	¡PELIGRO! Mantenga las manos y pies alejados de las aberturas mientras la máquina esté funcionando.
	Manténgase alejado de las piezas móviles, mantener todas las protecciones en su lugar.

SÍMBOLOS

Las siguientes palabras de señalización y sus significados tienen el objeto de explicar los niveles de riesgo relacionados con este producto.

SÍMBOLO	SEÑAL	SIGNIFICADO
	PELIGRO:	Indica una situación peligrosa inminente, la cual, si no se evita, causará la muerte o lesiones serias.
	ADVERTENCIA:	Indica una situación peligrosa posible, la cual, si no se evita, podría causar la muerte o lesiones serias.
	PRECAUCIÓN:	Indica una situación potencialmente peligrosa la cual, si no se evita, puede causar lesiones leves o moderadas.
	PRECAUCIÓN:	(Sin el símbolo de alerta de seguridad) Indica una situación que puede producir daños materiales.

PROTECCIÓN DEL MEDIO AMBIENTE

Los productos eléctricos de desperdicio no deben desecharse con desperdicios caseros. Por favor recíclelos donde existan dichas instalaciones. Compruebe con su autoridad local o minorista para reciclar.

La batería contiene material que es peligroso para usted y el medio ambiente. Deberá extraerla y desecharla por separado en una instalación que acepte baterías de ión-litio.

SERVICIO

El servicio de la producto requiere extremo cuidado y conocimientos técnicos, por lo cual sólo debe ser efectuado por un técnico de servicio calificado. Para dar servicio a la herramienta, le sugerimos llevarla al **ESTABLECIMIENTO DE SERVICIO AUTORIZADO** de su preferencia para que la reparen. Al dar servicio a la unidad, sólo utilice piezas de repuesto idénticas.

A D V E R T E N C I A

Para evitar lesiones corporales serias, no intente utilizar este producto sin haber leído y comprendido totalmente el manual del operador. Si no comprende los avisos de advertencia y las instrucciones del manual del operador, no utilice este producto. Llame al departamento de atención al consumidor (1(855)345-3934), y le brindaremos asistencia.

A D V E R T E N C I A

Cualquier producto en funcionamiento puede lanzar objetos hacia los ojos, lo cual puede causar serios daños a los mismos. Antes de iniciar la operación de herramientas de corriente, siempre utilice gafas de seguridad, gafas de seguridad con protección lateral, y en la medida en que sea necesario, un protector para toda la cara. Recomendamos la careta protectora de visión amplia encima de los anteojos normales, o los anteojos protectores estándar con protección lateral. Siempre póngase protección ocular con la marca de cumplimiento de la norma ANSI Z87.1.

GUARDAR ESTAS INSTRUCCIONES

DIAGRAMA Y UBICACIÓN DE PIEZAS

Lea el manual del operador y las normas de seguridad antes de manejar la pala de nieve. Compare la ilustración en Fig. 1 con la podadora para familiarizarse con la ubicación de los diferentes controles y ajustes. Guarde este manual para referencia futura.

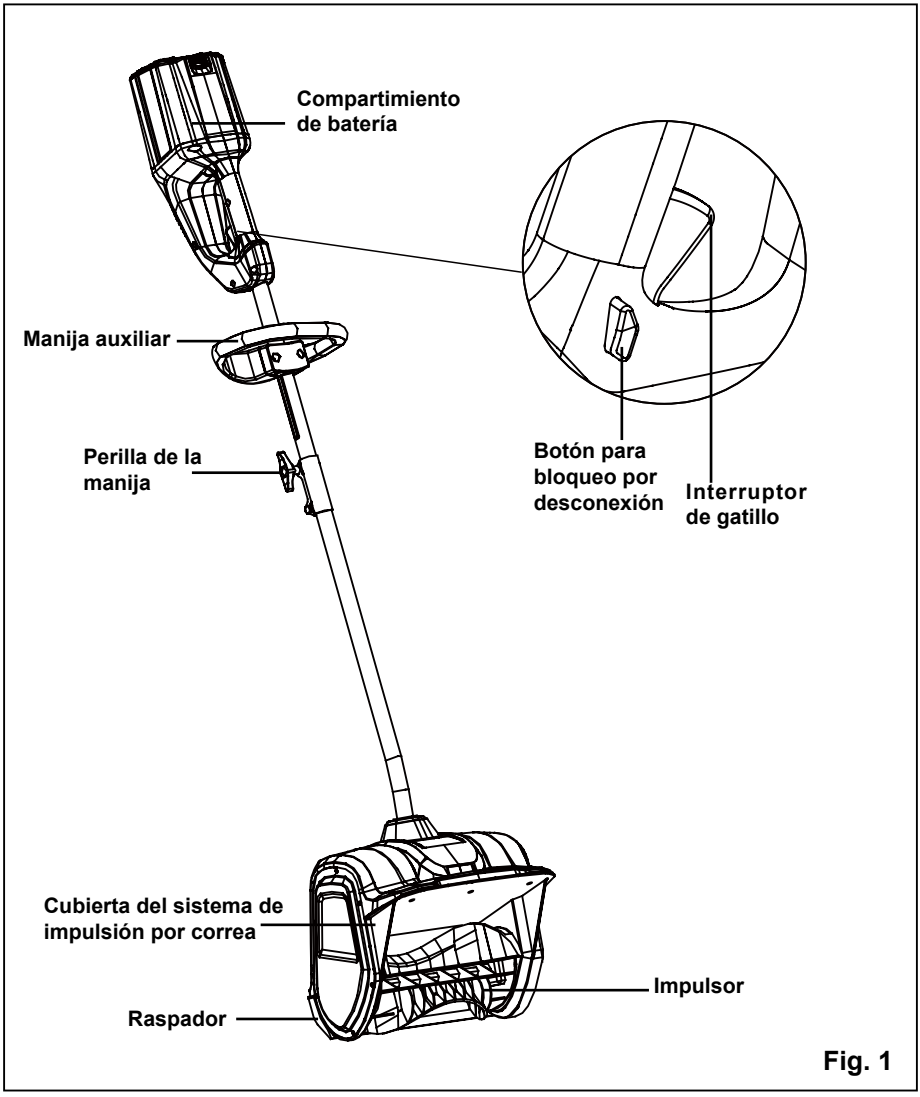

Fig. 1

INSTRUCCIONES DE ENSAMBLADO

DESEMPAQUETADO

- Extraiga cuidadosamente de la caja la herramienta y los accesorios. Asegúrese de que estén presentes todos los artículos enumerados en la lista de empaquetado.
- Inspeccione cuidadosamente la herramienta para asegurarse de que no haya sufrido ninguna rotura o daño durante el transporte.
- No deseche el material de empaquetado hasta que haya inspeccionado cuidadosamente la herramienta y la haya utilizado satisfactoriamente.
- Si hay piezas dañadas o faltantes, le suplicamos llamar al 1(855)345-3934, donde le brindaremos asistencia.

LISTA DE EMPAQUETADO

- Pala de nieve eléctrica
- Manual

A D V E R T E N C I A

Si hay piezas dañadas o faltantes, no utilice este producto sin haber reemplazado todas las piezas. La inobservancia de esta advertencia podría causar lesiones serias.

A D V E R T E N C I A

No introduzca la paquete de baterías sin haber terminado de armarla. De lo contrario la unidad puede ponerse en marcha accidentalmente, con el consiguiente riesgo de lesiones serias.

A D V E R T E N C I A

No intente modificar este producto ni hacer accesorios no recomendados para el mismo. Cualquier alteración o modificación constituye maltrato y puede causar una condición peligrosa, y como consecuencia posibles lesiones serias.

CONECTAR LAS ASTAS *(Consulte la figura 2-3)*

• Alinee el perno del tubo de la empuñadura y el agujero del tubo inferior. (Fig. 2).

• Gire la palanca de bloqueo hacia la derecha hasta que quede completamente apretada. (Fig. 3).

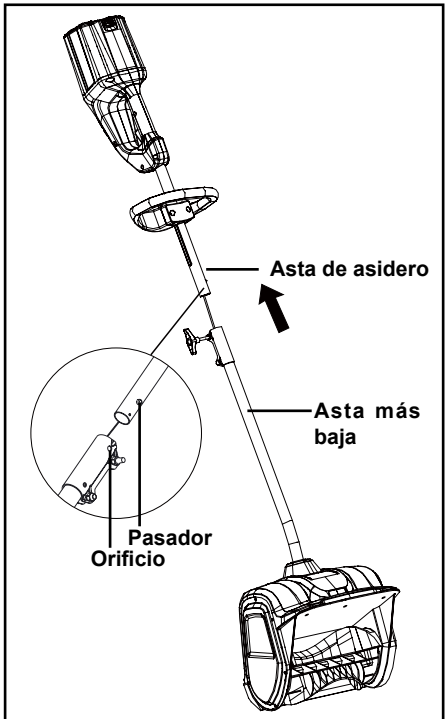

Fig. 2

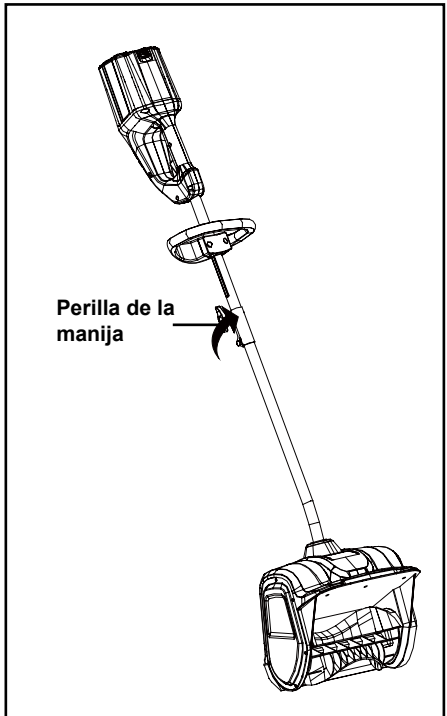

Fig. 3

INSTALACIÓN DEL PAQUETE DE BATERÍAS (NO INCLUIDO) *(Consulte la figura 4)*

- Deslice la batería (1) hacia abajo para trabarla en su posición correcta. La batería está completamente insertada en el quitanieve cuando se escucha un “clic”.

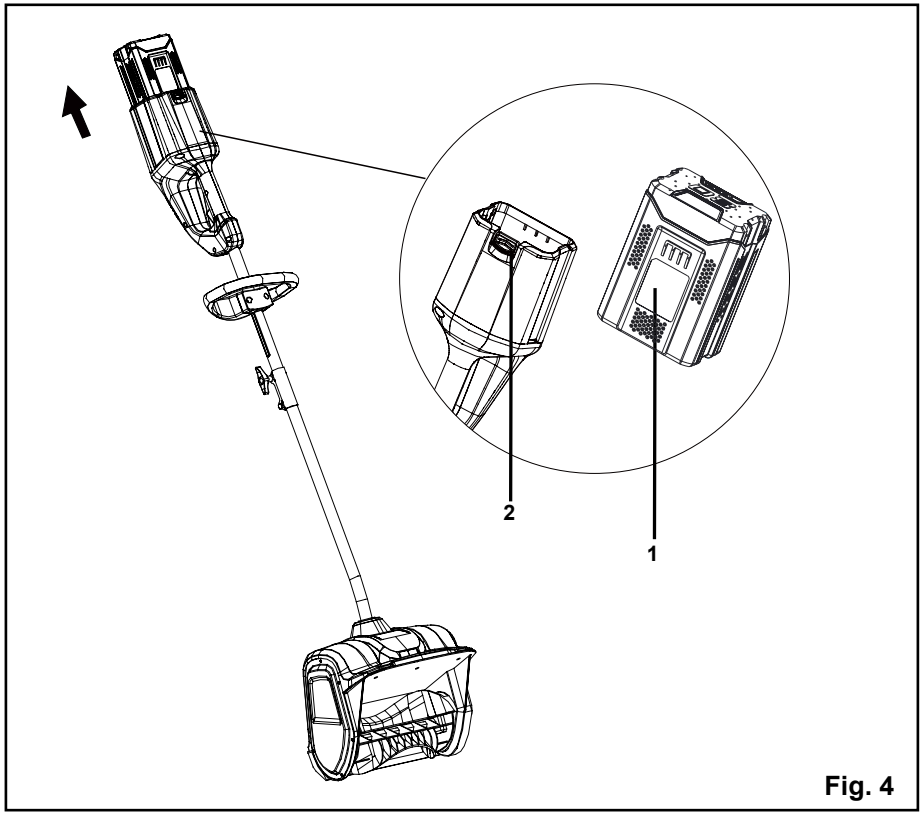

Fig. 4

EXTRAER LA BATERÍA (NO INCLUIDO) *(Consulte la figura 4)*

- Suelte el interruptor de gatillo. El botón para bloqueo por desconexión salta y la pala de nieve se detiene.
- Pulse y mantenga pulsado el botón del cierre de la batería (2) de la parte trasera de la empuñadura.
- Retire la batería del producto.

AJUSTAR LA ALTURA DE LA EMPUÑADURA AUXILIAR *(Consulte la figura 5)*

- Afloje los tornillos hasta soltar la empuñadura auxiliar.
- Desplace la empuñadura auxiliar hasta la altura que desee y asegúrese de que los puntos de inserción de la empuñadura auxiliar estén alineados con las ranuras del tubo de la empuñadura.
- Una vez que la empuñadura esté en la posición deseada, apriete los tornillos con un destornillador de estrella hasta que la empuñadura auxiliar quede fijada.

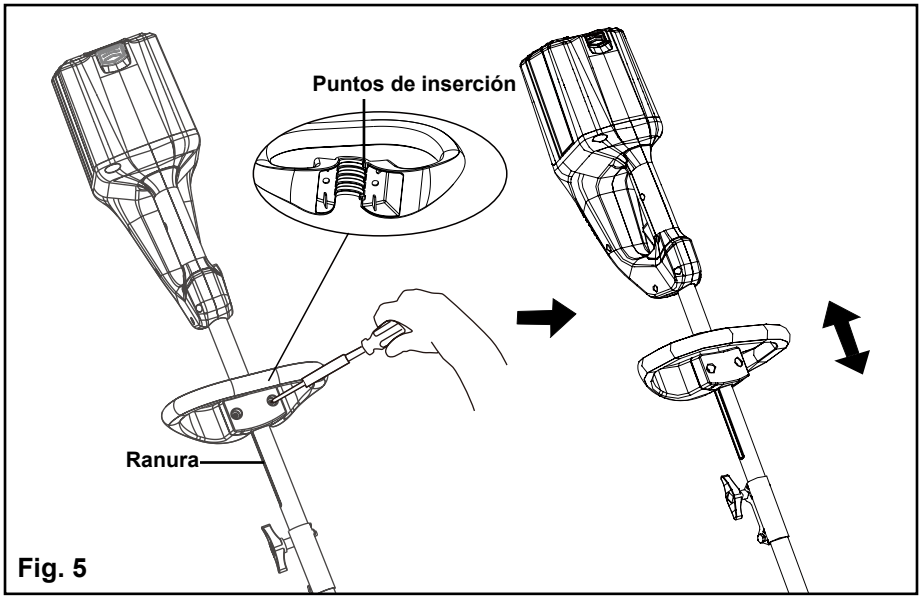

Fig. 5

CÓMO ARRANCAR LA PALA DE NIEVE *(Consulte la figuras 6-7)*

Para evitar lesiones graves, el operador y la unidad deben estar en una posición estable al arrancar la pala de nieve.

Siga exactamente la siguiente secuencia para arrancar la pala de nieve.

- Compruebe que la batería está insertada en el compartimento de la batería.
- Presione y sostenga el botón para bloqueo por desconexión (Fig. 6).
- Mientras sostiene el botón para bloqueo por desconexión, presione y sostenga el interruptor de gatillo.

NOTA: La pala de nieve no arranca si el botón para bloqueo por desconexión no se sostiene hasta presionar el interruptor de gatillo. Una vez que apriete el gatillo y la unidad arranque, suelte el botón de bloqueo.

- Sostenga las manijas y comience a usar la pala de nieve (Fig. 7).

CÓMO APAGAR LA PALA DE NIEVE

- Suelte el interruptor de gatillo.
- El botón para bloqueo por desconexión salta y la pala de nieve se detiene.

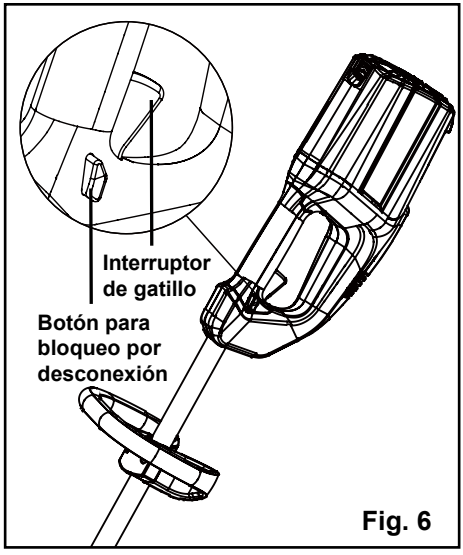

Fig. 6

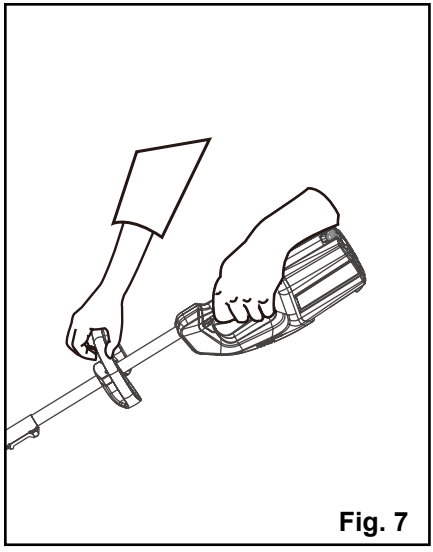
Fig. 7

CÓMO USAR LA PALA DE NIEVE *(Consulte la figura 8)*

- Arranque la pala de nieve siguiendo las instrucciones de arranque. La velocidad hacia adelante se determina por la profundidad y peso de la nieve.
- Empuje la pala de nieve hacia delante de manera que se apoye en el raspador.

Fig. 8

PROCEDIMIENTO DE CARGA

NOTA: La batería no se envía completamente cargada. Se recomienda cargarla completamente antes de usarla por primera vez para garantizar que se pueda obtener el máximo tiempo de funcionamiento. Esta batería de ión de litio no desarrolla memoria y se le puede cargar en cualquier momento.

Carga a baja tensión:

Si la batería ha estado guardada con muy poca o ninguna carga durante un período largo de tiempo, el cargador se pondrá en modo de recuperación, lo que significa que le llevará 20 horas cargar completamente la batería. Esto mejorará la vida útil de la batería. Una vez que se ha cargado completamente, en la siguiente carga, volverá al modo de carga estándar.
Una batería totalmente descargada necesitará ser cargada por aproximadamente 30 minutos para cargarla totalmente.

• Enchufe el cargador en un tomacorriente de CA.

• Coloque el paquete de baterías en el cargador.

Este es un cargador con diagnóstico. Las lámparas LED (3) del cargador se iluminan de acuerdo a un orden específico para indicar el estado actual de la batería. Ellos son los siguientes.

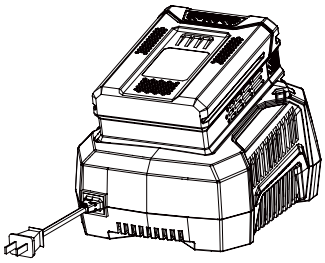

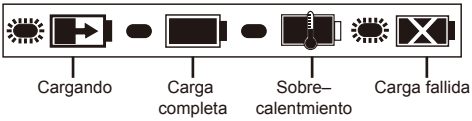

LUZ DE LED	DESCRIPCIÓN
Verde intermitente	Cargando
Verde	Carga completa
Roja	Sobrecalentamiento
Roja intermitente	Carga fallida

Nota de defecto fa lso:

Cuando la batería es insertada en el cargador y la luz LED enciende intermitentemente en ROJO, quite la batería por 1 minuto y luego vuelva a insertarla. Si la luz LED enciende intermitentemente en VERDE, la batería está cargando de manera adecuada. Si la luz LED todavía enciende intermitentemente en ROJO, quite la batería y desconecte el cargador por 1 minuto. Después de 1 minuto, conecte el cargador y vuelva a insertar la batería. Si la luz LED enciende intermitentemente en VERDE, la batería está cargando de manera adecuada. Si la luz LED todavía enciende intermitentemente en ROJO, la batería tiene un defecto y debe ser reemplazada.

COMPROBACIÓN DE LA PILA

Nota: La batería no se envía cargada. Se recomienda cargarla por completo antes de usarla por primera vez para garantizar un período de carga máximo. Esta batería de iones de litio no tiene memoria y se puede cargar en cualquier momento. Un paquete de batería totalmente descargado requerirá que aproximadamente 30 minutos culpen totalmente de un estado descargado.

Pulse el indicador de capacidad de la batería (BCI). Las luces se encenderán según el nivel de capacidad de las baterías. Co nsulte la siguiente tabla:

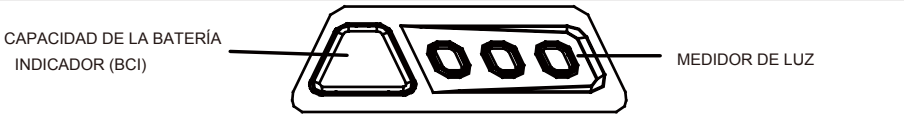

Luces	Capacidad
3 luces verdes	La batería más de un 75% de capacidad
2 luces verdes	La batería tiene entre un 35% y un 75% de capacidad
1 luces verdes	La batería tiene menos de un 35% de capacidad
Las luces se a pagan	La bacteria requiere ser cargada inmediatamente

BATERÍA

- Guarde la batería recargada por completo.
- Cuando las luces de recarga se pongan verdes, retire la batería del cargador y desconecte el cargador de la toma.
- No guarde la batería en el aparato ni en el cargador.
- Después de la carga, se puede guardar la batería en el cargador, siempre que el cargador no esté enchufado.

MANTENIMIENTO DEL CAR GADOR

- Mantenga el cargador limpio y libre de residuos. No permita que entren elementos extraños en la parte interna ni en los contactos. Limpie el cargador con un paño húmedo. No utilice disolventes ni agua y no limpie el aparato en condiciones de humedad.
- Desenc hufe el cargador cuando no tenga ninguna batería.
- Recargue por completo las baterías antes de guardarlas. No recargue una batería cargada por completo.
- Guarde el cargador en una habitación con temperatura normal. No lo almacene con temperaturas demasiado elevadas. No utilice el cargador con luz directa del sol. Recárguelo con una temperatura ambiental de entre 45ºF y 100ºF (7ºC y 38ºC). Si la batería está caliente, deje que se enfríe antes de recargarla.

ELIMINACIÓN SEGURA DE LA BATERÍA

Las baterías utilizadas en esta herramienta contienen los siguientes materiales tóxicos y corrosivos: Litio-ión, un material tóxico.

⚠ W A R N I N G

ATodos los materiales tóxicos deben ser desechados de forma específica para evitar contaminar el medio ambiente. Antes de desechar una batería de litio-ión estropeada o gastada, póngase en contacto con el organismo encargado del tratamiento de residuos más próximo o con su agencia de protección medioambiental para informarse y solicitar instrucciones específicas. Recicle las baterías en un centro o dispositivo adecuado, autorizado para el tratamiento de ión-litio.

⚠ W A R N I N G

Si la batería se agrieta o se rompe, con o sin escapes, no la recargue ni la utilice. Deséchela y sustitúyala por una batería nueva. ¡NO INTENTE REPARARLA!

Para evitar lesiones y riesgos de incendio, explosión o shock eléctrico, así como dañar el medio ambiente:

- Cubra los terminales de la cubierta de la batería con cinta adhesiva resistente.
- NO intente retirar ni destruir componentes de la batería.
- NO intente abrir la batería.
- Si aparece una grieta, los electrolitos que se liberan son corrosivos y tóxicos. NO permita que la solución entre en contacto con los ojos o la piel y no la ingiera.
- NO tire estas baterías a la basura.
- NO las incinere.
- NO las ponga donde puedan acabar en el basurero o en una línea de tratamiento de residuos municipal.
- Llévelas a un centro oficial de reciclaje o recogida de desechos.
- No utilice una batería dañada o modificada. Las baterías dañadas o modificadas pueden comportarse de modo imprevisto que puede causar incendio, explosión o riesgo de lesión.

CÓMO REEMPLAZAR EL RASPADOR *(Consulte la figuras 9-10)*

⚠ A D V E R T E N C I A

PARA EVITAR LESIONES PERSONALES GRAVES, APAGUE LA PALA DE NIEVE Y DESENCHÚFELO ANTES DE EFECTUAR CUALQUIER TRABAJO DE MANTENIMIENTO.

Use solamente repuestos originales del fabricante.

- Coloque la pala de nieve en el suelo o en un banco de trabajo. Coloque la pala de nieve de manera que el impulsor se encuentre hacia arriba.
- Con un desatornillador en cruz quite los cuatro (4) tornillos que se encuentran debajo del impulsor y que aseguran el raspador a la carcasa. (Fig. 9).

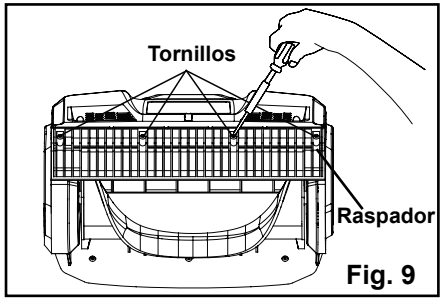

Fig. 9

- Quite el raspador y deséchelo de la manera apropiada. (Fig. 10).

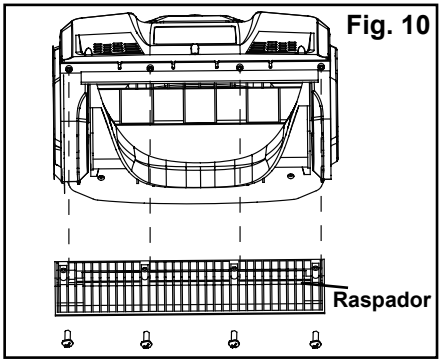

Fig. 10

- Coloque un raspador nuevo en su lugar y sujételo a la pala de nieve colocando de nuevo los cuatro (4) tornillos.

MANTENIMIENTO

ALMACENAMIENTO

• Deje que el motor se enfríe antes de almacenarlo.

• Almacene la pala de nieve en un lugar bajo llave para evitar el uso no autorizado y los daños.

• Almacene la pala de nieve en un área seca y bien ventilada.

• Almacene la pala de nieve fuera del alcance de los niños.

LIMPIEZA

Para evitar lesiones personales graves, apague la pala de nieve y retire la batería antes de limpiarla o hacer tareas de mantenimiento.

Use una brocha pequeña para limpiar el exterior de la pala de nieve. No use detergentes fuertes. Los limpiadores caseros que contienen aceites aromáticos tales como pino o limón y los solventes tales como kerosén pueden dañar la carcasa de plástico y las manijas. Use un paño suave y seco para eliminar la humedad.

CÓMO TRANSPORTAR EL PALA DE NIEVE *(Consulte la figura 11)*

- Deje que el motor se enfríe antes de transportarlo.
- Asegure la pala de nieve al transportarlo.
- Para transportar la pala de nieve, sujétela por la empuñadura y por la empuñadura auxiliar. (Fig. 11).

Fig. 11

CÓMO REEMPLAZAR EL IMPULSOR

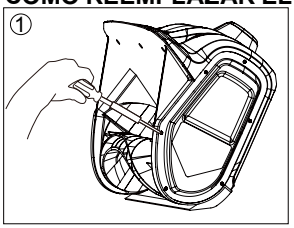

• Retire la cubierta derecha desatornillando los 6 tornillos.

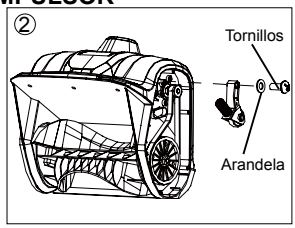

• Tire del tensor de la correa (brazo tensor) hacia fuera del rodillo motriz. Asegúrese de no perder la arandela ni el tornillo izquierdo.

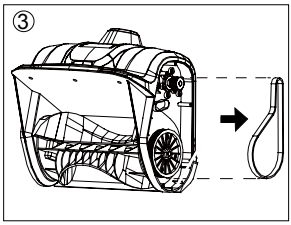

• Retire la correa.

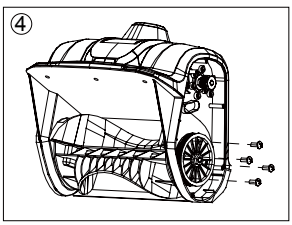

• Retirar los tornillos.

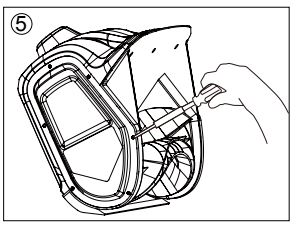

• Retire el eje propulsor viejo o dañado. Asegúrese de no perder el manguito que sujeta el lado izquierdo del eje.

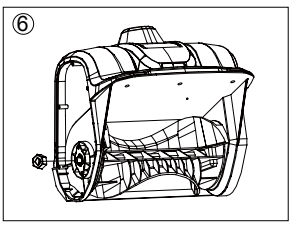

• Suelte la tuerca que sujeta la placa del lado izquierdo.

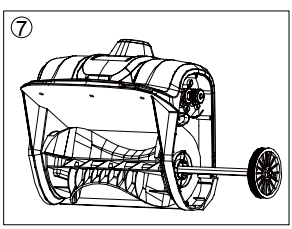

• Quite el eje propulsor con todo el rodillo incluido.

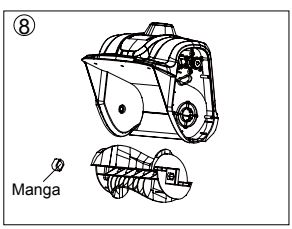

• Retire el eje propulsor viejo o dañado. Asegúrese de no perder el manguito que sujeta el lado izquierdo del eje.

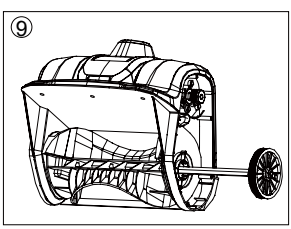

• Inserte el eje propulsor con todo el rodillo incluido en el nuevo eje propulsor. Asegúrese de volver a colocar el manguito de sujeción que cierra el lado izquierdo del eje.

CÓMO REEMPLAZAR EL IMPULSOR

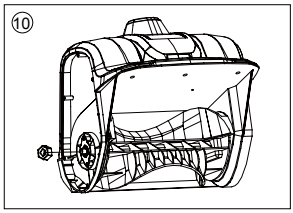

• Coloque y apriete la tuerca restante para ensamblar la placa izquierda.

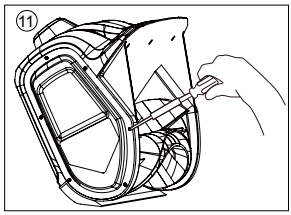

• Coloque y apriete los tornillos restantes para ensamblar la cubierta izquierda.

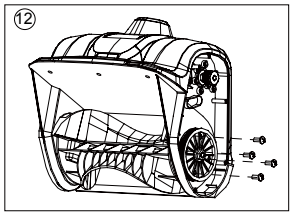

• Coloque y apriete los tornillos restantes para ensamblar el rodillo.

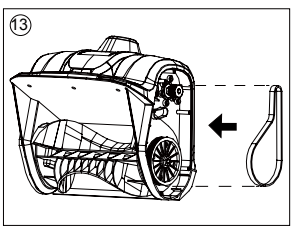

• Coloque la correa de nuevo en su lugar.

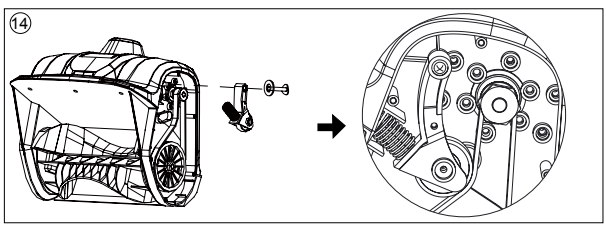

• Coloque el tensor de la correa (brazo tensor) de nuevo en su lugar.

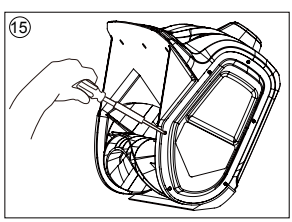

• Coloque y apriete los tornillos restantes para ensamblar la cubierta derecha.

SOLUCIÓN DE PROBLEMAS

PROBLEMA	CAUSA POSIBLE	SOLUCIÓN
La pala de nieve no arranca.	La batería no tiene carga.	Cargue la batería siguiendo los procedimientos del manual de la batería y el cargador.
	El botón para bloqueo por desconexión o el interruptor de gatillo no fueron usados apropiadamente.	Pulse y mantenga pulsado el botón de bloqueo. Mientras mantiene el botón de bloqueo pulsado, apriete el gatillo interruptor. Véase la Figura (6)
	La batería está demasiado fría.	Retire la batería. Coloque la batería en el cargador y deje cargar por 10 minutos para permitir que la batería se entibie. Luego retire de el cargador para usar con la quitanieve.
	La batería no está bien colocada en el compartimento.	Compruebe que la batería está bien colocada en el compartimento.
	La batería puede requerir servicio o reemplazo.	Llame a la línea telefónica gratis para ayuda (1(855)345-3934) o reemplace la batería.
El motor está encendido, pero el rotor no gira	La correa está dañada.	Reemplace la correa (ver «SUSTITUCIÓN DEL EJE PROPULSOR» en las páginas 21-22).
La pala de nieve deja una capa delgada de nieve.	El raspador está desgastado.	Reemplace el raspador (Consulte la figura 9-10).

GARANTÍA LIMITADA DE 4 AÑOS

Por este medio y por un período de cuatro años GREENWORKS™ garantiza este producto contra defectos en materiales, piezas o mano de obra al comprador original que cuente con una prueba de compra. GREENWORKS™, a su sola discreción reparará o reemplazará, sin costo alguno para el cliente, cualquier pieza defectuosa, siempre y cuando se haya hecho uso normal de ella. Esta garantía es válida solamente para unidades utilizadas de manera personal y que no hayan sido utilizadas o alquiladas para uso industrial o comercial, y que hayan recibido mantenimiento de acuerdo a las instrucciones que aparecen en el manual del propietario que se suministró con el producto nuevo.

La batería y el cargador tiene una garantía de dos años contra defectos en materiales o mano de obra. Para mantener su validez, se debe cargar las baterías siguiendo las instrucciones y regulaciones que aparecen en el manual del operador.

ARTÍCULOS QUE NO CUBRE LA GARANTÍA:

1. Cualquier pieza que se haya vuelto inoperante debido a mal uso, uso comercial, abuso, descuido, accidente, mantenimiento inapropiado o alteración; o
2. La unidad, si no ha sido operada o si no se le ha dado mantenimiento de acuerdo al manual del propietario; o
3. Desgaste normal, excepto según se indica a continuación;
4. Artículos de mantenimiento rutinario tales como lubricantes, raspador, impulsor;
5. Deterioro normal del acabado exterior debido al uso y la exposición al entorno.

LÍNEA TELEFÓNICA PARA AYUDA DE GREENWORKS (1(855)345-3934):

Se puede obtener servicio relacionado con la garantía llamando de lunes a viernes entre el **1(855)345-3934.**

CARGOS DE TRANSPORTE :

Los cargos de transporte por el traslado de cualquier unidad de equipo o accesorio eléctrico son responsabilidad del comprador. El comprador es responsable de pagar los cargos de transporte de cualquier pieza presentada para reemplazo de acuerdo a esta garantía a menos que GREENWORKS solicite por escrito tal retorno.

VISTA DESARROLLADA

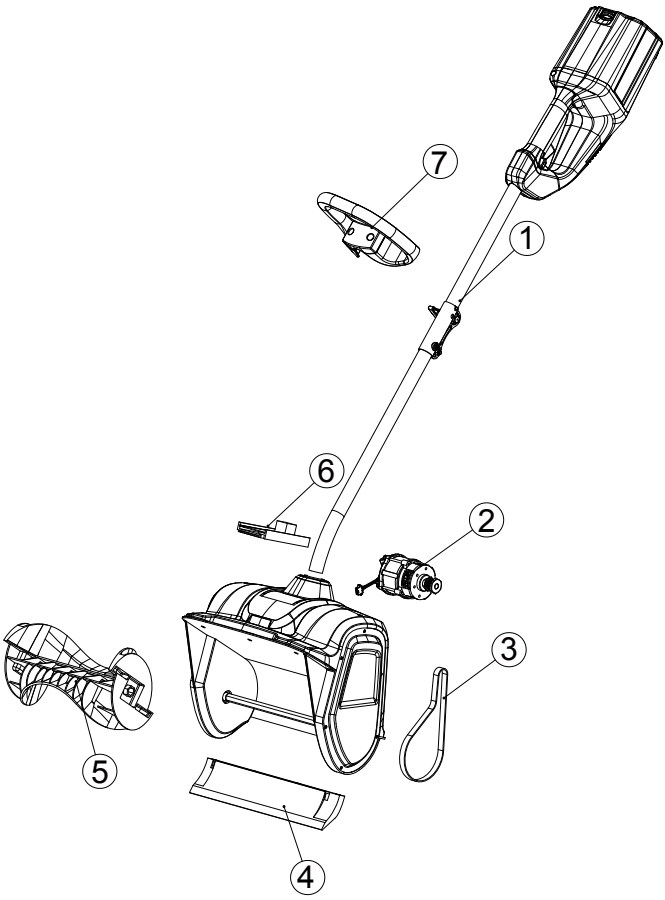

LISTA DE PIEZAS

ARTÍCULO NO.	PARTE NO.	DESCRIPCIÓN	CDAD.
1	311061468	Cuerpo principal	1
2	311071468	Conjunto del motor	1
3	329011468	Correa	1
4	341041468	Impulsor	1
5	341031468	Raspador	1
6	362011468T	Placa PCB	1
7	311031468	Conjunto de la manija auxiliar	1

Greenworks Tools
PO Box 1238
Mooresville, NC 28115

LÍNEA DE AYUDA GRATUITA: 1(855)345-3934

Rev: 02 (03-11-16)

Impreso en China