dyson v15 detect

Manuel d’utilisation

SV12 JN.00000 PN.000000-00-00
00.00.00 VERSION NO.01

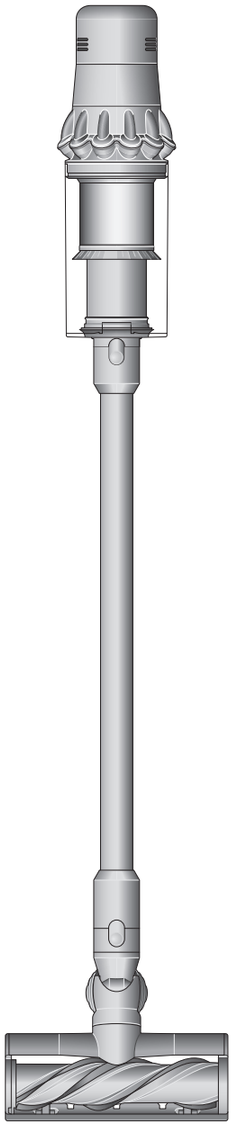

Contenu

Dans la boîte
Préparer l’appareil
Écran ACL
Nettoyage des planchers
Recharger votre appareil
Remplacer la batterie encliquetable
Vider votre collecteur
Nettoyer le collecteur
Éliminer les obstructions
Enlever les obstructions de la tête d’aspirateur Digital Motorbar[MC]
Retirer les obstructions de l’accessoire d’élimination des poils et des cheveux
Laver votre filtre
Nettoyer la brosse de la tête d’aspirateur Fluffy Optic[MC]
Nettoyer vos accessoires
Entretenir votre appareil

Hogarth Worldwide

Project and Job Number <<wfp.Production_CreativeID/>>_<<wfp.Production_JobNumber/>>	Client <<wfp.Production_ClientName/>>	Type Area Box (h x w) <wfp.Production_SizeUnit/>
Publication <<wfp.Production_Publication/>>	Market <<wfp.Production_Market/>>	Trim Box (h x w) 297.00 x 210.00 mm
Insertion Date <<wfp.Production_InsertionDate/>>	Operator pandiyarajan t	Bleed Box (h x w) 297.00 x 210.00 mm
Contact <<wfp.Production_StudioEmail/>>		Date & Time 06/10/2023 23:58

Operator	Proofreader
Line Manager	Account Manager
Light Box	Light Box

Cyan
Magenta
Yellow
Black

Dans la boîte

Votre appareil est fourni avec une ou plusieurs de ces têtes d'aspirateur. Certaines têtes d'aspirateur ne sont pas comprises avec votre aspirateur.

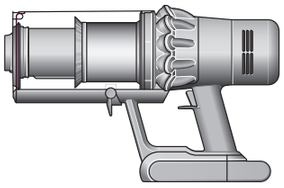

Aspirateur avec batterie encliquetable

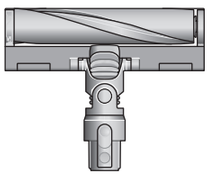

Tête d'aspirateur Fluffy Optic™
La tête d'aspirateur Fluffy Optic™ révèle la poussière invisible sur les planchers durs.

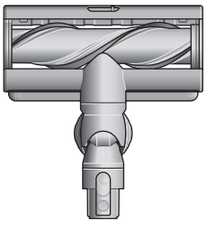

Tête d'aspirateur Digital Motorbar™
La technologie Dyson DLS™ analyse la résistance de la brosse et adapte la puissance d'aspiration en fonction du type de revêtement de sol. Dotée de palettes anti-enchevêtrement qui éliminent les poils et cheveux enchevêtrés de la brosse pendant le nettoyage.

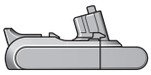

Additional click-in battery



Tube-rallonge



Chargeur
Pour recharger votre aspirateur, qu'il soit ou non sur la station d'accueil.

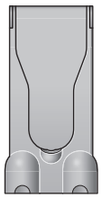

Station d'accueil murale
L'aspirateur sans fil Dyson se range dans sa station de charge murale, prêt pour un prochain nettoyage.

Certains accessoires peuvent ne pas être inclus.

Vous pouvez acheter des accessoires additionnels à www.dyson.com



Accessoire combiné
Deux accessoires en un seul : un embout large et une brosse, pour passer rapidement des tâches de nettoyage à celles d'époussetage dans la maison et la voiture.



Accessoire pour espaces restreints
Conçu pour un nettoyage précis des rebords moins accessibles et des endroits étroits difficiles à atteindre.



Tube-rallonge
Ajoute jusqu'à 24 po de portée flexible à n'importe quel accessoire pour nettoyer tout en haut ou tout en bas dans la maison ou la voiture.

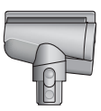

Accessoire
d'élimination des poils et cheveux La brosse conique anti-enchevêtrement envoie les poils dans le collecteur. Nettoyage motorisé des petits espaces.



Adaptateur pour endroits bas
Se plie pour nettoyer aisément les endroits bas Conçu pour permettre de nettoyer plus loin sous les meubles en ajustant l'angle du tube-rallonge jusqu'à un angle de 90°.



Tube lumineux pour espaces restreints
L'accessoire pour espaces restreints à éclairage à DEL vous permet d'atteindre les endroits sombres et difficiles d'accès et de voir où vous nettoyez.



Brosse douce d'époussetage
Enveloppée dans une jupe de filaments de nylon doux pour un époussetage en douceur des objets et surfaces délicats.



Brosse pour éliminer la saleté incrustée
Les filaments durs en nylon délogent la saleté incrustée des tapis épais, des lieux de passage intense et de l'intérieur des véhicules.



Adaptateur pour endroits en hauteur
Se plie et se bloque à différents angles. S'insère dans les accessoires compatibles pour un nettoyage efficace des endroits hauts difficiles à atteindre de votre domicile.

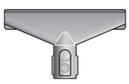

Accessoire pour matelas et tissus
Élimine la poussière, la saleté et les allergènes des matelas et des meubles rembourrés.



Support pour tube-rallonge
Se fixe au tube-rallonge de l'aspirateur pour supporter des accessoires.

Hogarth Worldwide

Project and Job Number <<wfp.Production_CreativeID/>>_<<wfp.Production_JobNumber/>>	Client <<wfp.Production_ClientName/>>	Type Area Box (h x w) <wfp.Production_SizeUnit/>
Publication <<wfp.Production_Publication/>>	Market <<wfp.Production_Market/>>	Trim Box (h x w) 297.00 x 210.00 mm
Insertion Date <<wfp.Production_InsertionDate/>>	Operator pandiyarajan t	Bleed Box (h x w) 297.00 x 210.00 mm
Contact <<wfp.Production_StudioEmail/>>		Date & Time 06/10/2023 23:59

Operator	Proofreader
Line Manager	Account Manager
Light Box	Light Box

Cyan
Magenta
Yellow
Black

Préparer l'appareil

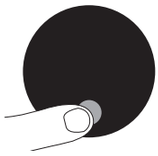

Modes de puissance
Votre appareil offre trois modes de puissance pour vous permettre d'accomplir différentes tâches. Changez rapidement de mode de puissance avec un seul bouton.



Mode Eco (économie d'énergie)
Autonomie maximale pour les nettoyages de plus longue durée dans la maison.





Mode automatique et moyen
L'équilibre optimal entre puissance et autonomie. Fixez la tête d'aspirateur ou l'accessoire d'élimination des poils et cheveux pour activer le mode Auto (automatique). La puissance d'aspiration s'adaptera automatiquement aux différents niveaux de poussière.



Mode Boost
Conçu pour le nettoyage intensif de la saleté incrustée.

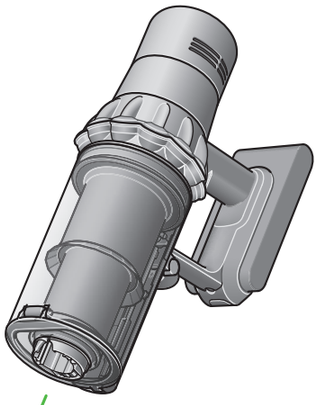

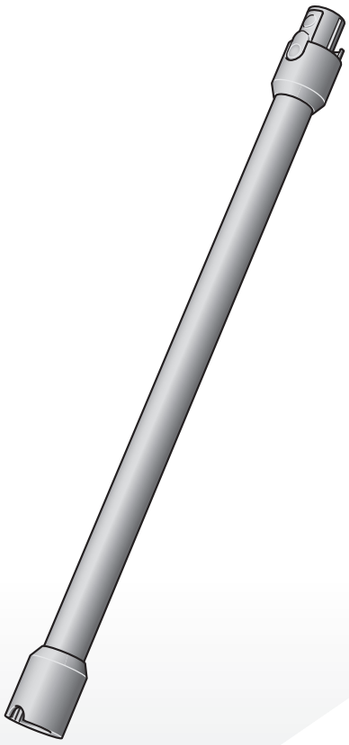

Turn your laser on and off
Turn your laser on or off with the slider switch on your cleaner head.

Class 1 laser product – safe for pets and humans. Avoid looking directly into the beam.

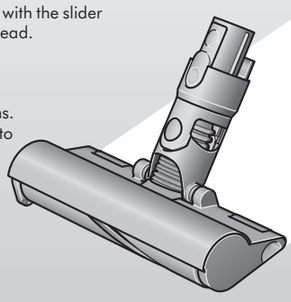

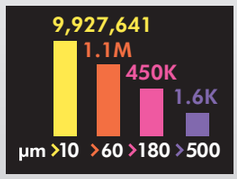

Mesure les particules de poussière microscopiques

Un capteur piézo compte et mesure continuellement les particules de poussière à l'entrée d'air. Fixez la tête d'aspirateur ou l'accessoire d'élimination des poils et des cheveux et utilisez-le en mode Auto (automatique) pour augmenter la puissance d'aspiration, au besoin.

Hogarth Worldwide

Project and Job Number <<wfp.Production_CreativeID/>>_<<wfp.Production_JobNumber/>>	Client <<wfp.Production_Client/>>	Type Area Box (h x w) <wfp.Production_SizeUnit/>
Publication <<wfp.Production_Publication/>>	Market <<wfp.Production_Market/>>	Trim Box (h x w) 297.00 x 210.00 mm
Insertion Date <<wfp.Production_InsertionDate/>>	Operator pandiyarajan t	Bleed Box (h x w) 297.00 x 210.00 mm
Contact <<wfp.Production_StudioEmail/>>		Date & Time 06/10/2023 23:59

Operator	Proofreader
Line Manager	Account Manager
Light Box	Light Box

Cyan
Magenta
Yellow
Black

Écran ACL

L'écran ACL affiche des données sur les particules, la performance de l'aspirateur, le mode de nettoyage sélectionné, l'autonomie restante, l'entretien du filtre et les obstructions.

Menu des réglages

Modifiez les réglages de votre appareil à l'aide du bouton de sélection. Pour accéder au menu des réglages, maintenez le bouton enfoncé jusqu'à ce que l'écran du menu s'affiche. Appuyez pour faire défiler les options disponibles.

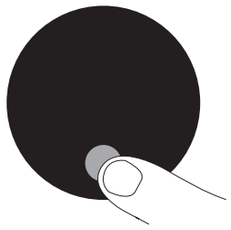

Nombre de particules et graphique

Sélectionner pour activer et désactiver le capteur qui compte et mesure les particules. Désactivez le dispositif qui compte et mesure les particules pour que votre appareil cesse d'ajuster automatiquement sa puissance d'aspiration et cesse d'afficher le graphique.

L'ajustement automatique de la puissance d'aspiration pour les planchers durs et les tapis sera effectué par la tête d'aspirateur Digital Motorbar[MC].

Ajuster la sensibilité de réaction de la puissance d'aspiration

Utilisez le bouton sélecteur pour choisir le degré de sensibilité du compteur de particules. Cela changera la façon dont votre appareil réagit automatiquement aux particules de poussière.

Pour en savoir plus et visionner les vidéos de soutien pour votre appareil, rendez-vous sur la page Web www.dyson.com/support

---

Changer la langue

Pour modifier la langue d'affichage de l'écran, appuyez sur le bouton de sélection et maintenez-le enfoncé jusqu'à ce que la liste des langues s'affiche. Relâchez le bouton.



Appuyez sur le bouton pour faire défiler la liste de langues et faire votre choix. Maintenez le bouton enfoncé jusqu'à la fin du compte à rebours.

Un crochet vert s'affiche à l'écran pour indiquer que votre choix de langue a été appliqué.

Pour annuler votre choix, relâchez le bouton pendant le compte à rebours.

Changer les réglages des alertes

Vous pouvez désactiver les impulsions d'alerte émises par le moteur. Votre moteur ne vibrera plus, mais l'alerte d'autonomie continuera de s'afficher à l'écran ACL lorsque votre appareil a besoin d'attention.



Désactiver les alertes n'arrêtera pas les impulsions d'alerte aux obstructions. Cela permet d'assurer que vous retirez toutes les obstructions afin de prévenir les dommages à votre appareil.

Appuyez pour faire défiler le menu des réglages. Sélectionnez l'option « Alerts » (alertes).

Faites défiler pour l'activer ou la désactiver. Maintenez le bouton enfoncé jusqu'à la fin du compte à rebours et jusqu'à ce qu'un crochet s'affiche à l'écran. Pour annuler votre choix, relâchez le bouton pendant le compte à rebours.

Hogarth Worldwide

Project and Job Number <<wfp.Production_CreativeID/>>_<<wfp.Production_JobNumber/>>	Client <<wfp.Production_JobClient/>>	Type Area Box (h x w) <wfp.Production_SizeUnit/>
Publication <<wfp.Production_Publication/>>	Market <<wfp.Production_Market/>>	Trim Box (h x w) 297.00 x 210.00 mm
Insertion Date <<wfp.Production_InsertionDate/>>	Operator pandiyarajan t	Bleed Box (h x w) 297.00 x 210.00 mm
Contact <<wfp.Production_StudioEmail/>>		Date & Time 06/10/2023 23:59

Operator	Proofreader
Line Manager	Account Manager
Light Box	Light Box

Cyan
Magenta
Yellow
Black

Compte à rebours de la durée d'autonomie
Lorsque la batterie a besoin d'être chargée, l'appareil vibrera trois fois et une icône d'autonomie faible s'affichera à l'écran.

Lorsque votre batterie est à plat, une icône d'avertissement rouge s'affiche à l'écran.

Lorsque le nombre de particules et le graphique sont activés, le voyant sera ambre lorsque l'autonomie est faible et rouge en mode Boost.



Santé de la batterie
Pour profiter d'une performance et d'une autonomie optimales, utilisez le mode Eco ou Auto/Med.



Alertes
Voici les alertes que vous pourriez voir :

Filtre : le filtre n'est pas bien placé ou il a besoin d'être nettoyé.

Blocage : il y a une obstruction dans votre appareil et il doit être débloqué.



Quitter le menu des réglages



Hogarth Worldwide

Project and Job Number <<wfp.Production_CreativeID/>>_<<wfp.Production_JobNumber/>>	Client <<wfp.Production_ClientName/>>	Type Area Box (h x w) <wfp.Production_SizeUnit/>
Publication <<wfp.Production_Publication/>>	Market <<wfp.Production_Market/>>	Trim Box (h x w) 297.00 x 210.00 mm
Insertion Date <<wfp.Production_InsertionDate/>>	Operator pandiyarajan t	Bleed Box (h x w) 297.00 x 210.00 mm
Contact <<wfp.Production_StudioEmail/>>		Date & Time 06/10/2023 23:59

Operator	Proofreader
Line Manager	Account Manager
Light Box	Light Box

Cyan
Magenta
Yellow
Black

Nettoyage des planchers

Vérifiez que le dessous de la tête d'aspirateur ou de l'accessoire est propre et exempt de corps étrangers qui pourraient causer des dommages.

Avant de passer l'aspirateur sur les planchers, les tapis et les moquettes, consultez les instructions de nettoyage recommandées par le fabricant.

La brosse de votre appareil peut endommager certains types de tapis et de planchers. Des peluches se formeront sur certaines moquettes si une brosse rotative est utilisée. Si cela se produit, nous vous conseillons de passer l'aspirateur sans activer la brosse motorisée et de consulter le fabricant de revêtements de sol.

Recharger votre appareil

Il est important de charger complètement votre nouvel appareil avant la première utilisation et après chaque nettoyage. Ceci est nécessaire, car l'algorithme de la batterie et du système de contrôle « apprend » au fil du temps. Une charge complète de votre appareil l'aidera à calculer et à afficher de manière plus précise l'autonomie restante.

Connectez l'appareil au chargeur soit directement ou dans la station d'accueil.

Les voyants à DEL bleus de chaque côté de la batterie clignoteront durant la charge.

Une fois la batterie complètement rechargée, les deux voyants à DEL s'allumeront pendant 5 secondes.

Lorsque l'affichage indique 100 %, votre batterie est complètement chargée.

Votre appareil ne fonctionnera pas et ne se rechargera pas si la température ambiante est inférieure à 5 °C (41 °F). Ceci permet de protéger le moteur et la batterie.

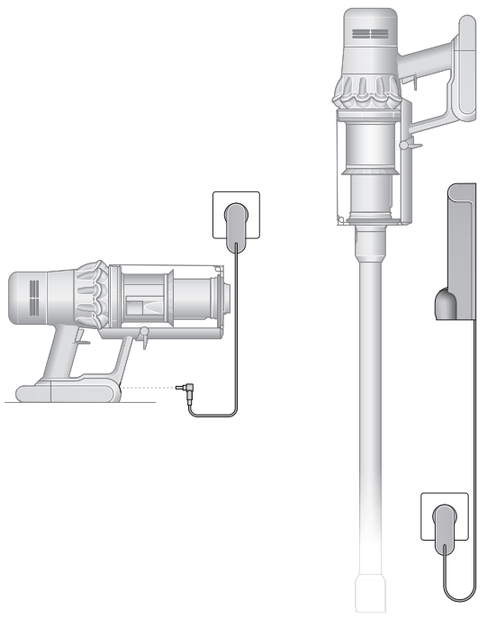

Remplacer la batterie encliquetable

Si vous avez des batteries encliquetables de rechange, nous vous recommandons de les alterner afin d'assurer une performance équilibrée des batteries.

Retirer votre batterie
Appuyez sur le bouton de dégagement de la batterie situé sur la poignée et glissez-la hors de l'appareil.

Rechargez la batterie.

Remettre votre batterie en place
Alignez la batterie avec la poignée et insérez-la. Poussez fermement jusqu'à ce qu'elle s'enclenche.

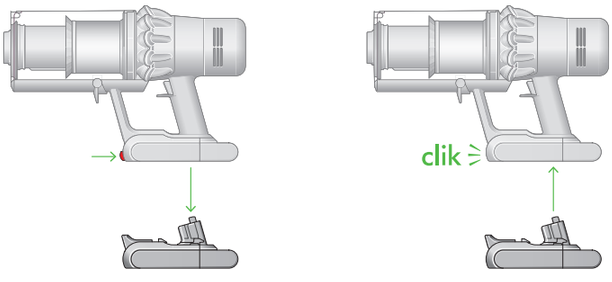

Hogarth Worldwide

Project and Job Number <<wfp.Production_CreativeID/>>_<<wfp.Production_JobNumber/>>	Client <<wfp.Production_Client/>>	Type Area Box (h x w) <wfp.Production_SizeUnit/>
Publication <<wfp.Production_Publication/>>	Market <<wfp.Production_Market/>>	Trim Box (h x w) 297.00 x 210.00 mm
Insertion Date <<wfp.Production_InsertionDate/>>	Operator pandiyarajan t	Bleed Box (h x w) 297.00 x 210.00 mm
Contact <<wfp.Production_StudioEmail/>>		Date & Time 06/10/2023 23:59

Operator	Proofreader
Line Manager	Account Manager
Light Box	Light Box

Cyan
Magenta
Yellow
Black

Vider votre collecteur

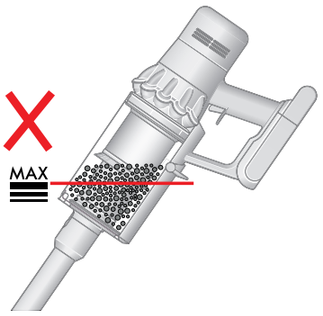

Videz le collecteur dès que le niveau de poussière atteint la marque MAX. N'attendez pas qu'il soit plein. L'utilisation de l'appareil quand le niveau de poussière dépasse la marque MAX peut nuire à son rendement et augmenter la fréquence de nettoyage du filtre.

Surcharger votre collecteur peut entraîner de mauvaises lectures sur le graphique de particules.

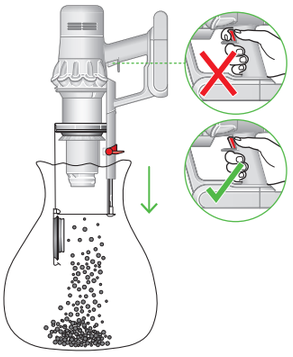

Retirer le tube-rallonge
Appuyez sur le bouton de dégagement rouge au-dessus du tube-rallonge et retirez-le du collecteur.

Vider la saleté
Tenez l'appareil au-dessus d'une poubelle, en le dirigeant vers le bas.

Appuyez fermement sur le bouton rouge de dégagement du collecteur. Le collecteur glissera vers le bas, nettoyant l'enveloppe au passage et la base du collecteur s'ouvrira.

La base du collecteur ne s'ouvrira pas si vous n'appuyez pas sur le bouton de dégagement jusqu'au fond.

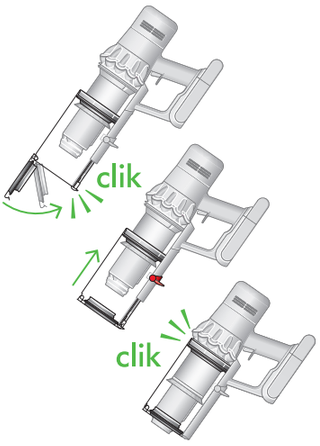

Réduire le contact avec la poussière
Couvrez bien votre collecteur d'un sac antipoussière pendant que vous le videz. Retirez le collecteur doucement, serrez le sac autour de celui-ci, puis jetez le sac.

Fermer le couvercle du collecteur
Poussez sur la base du collecteur vers le haut jusqu'à ce que le collecteur et sa base s'enclenchent en place.

Nettoyer le collecteur

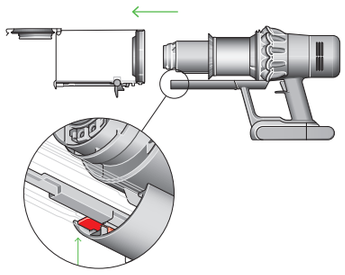

Retirer le collecteur
S'il est nécessaire de nettoyer votre collecteur, videz-le comme démontré dans la section « Vider votre collecteur ».

Appuyez sur le bouton rouge situé sur la glissière du collecteur pour libérer ce dernier et le faire glisser hors de la glissière.

Utilisez uniquement un chiffon humide et non pelucheux pour nettoyer votre collecteur.

Assurez-vous que le collecteur et les joints sont complètement secs avant de les remettre en place.

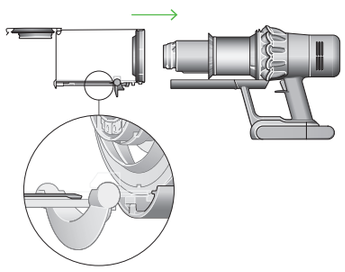

Replacer votre collecteur
Insérez la tige dans la glissière du collecteur.

Fermez le collecteur en poussant sa base vers le haut jusqu'à ce que le collecteur et sa base se mettent en place avec un bruit sec.

Votre collecteur transparent ne va pas au lave-vaisselle et il n'est pas recommandé d'utiliser des détergents, des produits à polir ou des assainisseurs d'air pour le nettoyer, car cela risquerait d'endommager votre appareil.

Hogarth Worldwide

Project and Job Number <<wfp.Production_CreativeID/>>_<<wfp.Production_JobNumber/>>	Client <<wfp.Production_Client/>>	Type Area Box (h x w) <wfp.Production_SizeUnit/>
Publication <<wfp.Production_Publication/>>	Market <<wfp.Production_Market/>>	Trim Box (h x w) 297.00 x 210.00 mm
Insertion Date <<wfp.Production_InsertionDate/>>	Operator pandiyarajan t	Bleed Box (h x w) 297.00 x 210.00 mm
Contact <<wfp.Production_StudioEmail/>>		Date & Time 07/10/2023 00:00

Operator	Proofreader
Line Manager	Account Manager
Light Box	Light Box

Cyan
Magenta
Yellow
Black

Éliminer les obstructions

Débranchez votre appareil du chargeur avant de vérifier la présence d'obstructions. Prenez soin de ne pas appuyer sur la gâchette et faites attention aux objets tranchants.

Laissez l'appareil refroidir avant de vérifier la présence d'obstructions.

N'utilisez pas votre appareil lorsque vous vérifiez la présence d'obstructions, car vous pourriez vous blesser.

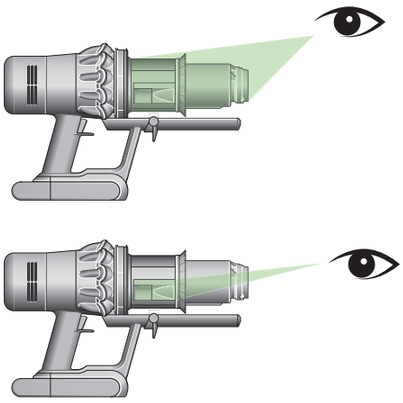

Si votre appareil détecte une obstruction, son moteur émettra des impulsions et vous ne pourrez plus l'utiliser jusqu'à ce que l'obstruction soit retirée.

Si vous essayez d'utiliser votre appareil alors que le moteur vibre, il s'éteindra automatiquement.

Inspecter le corps principal
Retirez le collecteur et vérifiez la présence d'obstructions dans le corps principal de votre appareil.

Assurez-vous de retirer toutes les obstructions et de remettre en place toutes les pièces avant d'utiliser votre appareil.

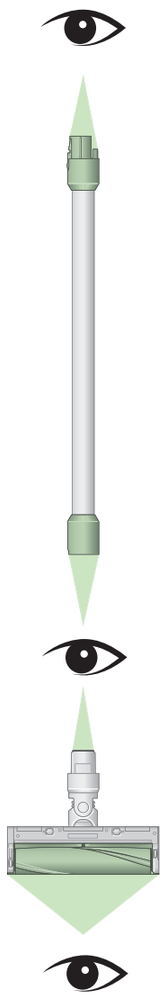

Inspecter le tube-rallonge et la tête d'aspirateur
Vérifier la présence d'obstructions dans le tube-rallonge.

Vérifiez la présence d'obstructions dans la tête d'aspirateur et suivez les instructions pour retirer la brosse, si nécessaire.

Réassembler l'appareil
Remettez toutes les pièces en place en veillant à ce qu'elles soient bien fixées avant de réutiliser votre appareil.

Le déblocage de votre appareil n'est pas couvert par votre garantie.

Hogarth Worldwide

Project and Job Number <<wfp.Production_CreativeID/>>_<<wfp.Production_JobNumber/>>	Client <<wfp.Production_JobClient/>>	Type Area Box (h x w) <wfp.Production_SizeUnit/>
Publication <<wfp.Production_Publication/>>	Market <<wfp.Production_Market/>>	Trim Box (h x w) 297.00 x 210.00 mm
Insertion Date <<wfp.Production_InsertionDate/>>	Operator pandiyarajan t	Bleed Box (h x w) 297.00 x 210.00 mm
Contact <<wfp.Production_StudioEmail/>>		Date & Time 07/10/2023 00:00

Operator	Proofreader
Line Manager	Account Manager
Light Box	Light Box

Cyan
Magenta
Yellow
Black

Enlever les obstructions de la tête d'aspirateur Digital Motorbar[MC]

La brosse de votre tête d'aspirateur Digital Motorbar[MC] n'est pas lavable. Pour maintenir un rendement optimal, vérifiez la brosse régulièrement et éliminez toute obstruction.

Assurez-vous que votre appareil est débranché du chargeur et qu'il est hors tension.

Retirer la brosse
Ne mettez aucune pièce de votre appareil dans le lave-vaisselle et n'utilisez pas de détergent, de produit à polir ou d'assainisseur d'air.

Appuyez sur le bouton de dégagement de la tête d'aspirateur qui se trouve à l'extrémité du tube-rallonge. Mettez la tête d'aspirateur à l'envers.

Utilisez une pièce de monnaie pour déverrouiller l'embout.

Tournez l'embout et retirez-le de votre brosse. Ne lavez pas l'embout. Retirez la brosse de la tête d'aspirateur.

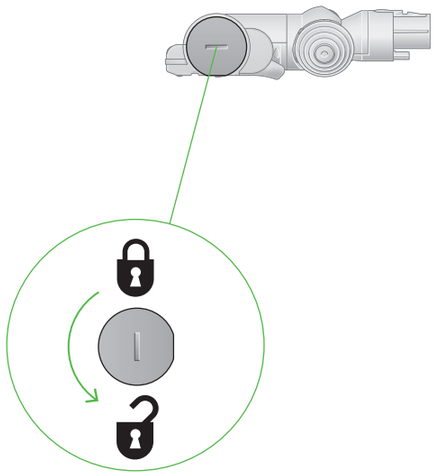

Vérification de la présence d'obstructions
Enlevez tous les débris de la brosse.

Vérifiez l'intérieur de la tête d'aspirateur et retirez les débris ou les obstructions.

La brosse et la tête d'aspirateur Digital Motorbar[MC] ne sont pas lavables. Essuyez-le avec un chiffon humide et non pelucheux.

Ne mettez aucune pièce de votre appareil dans le lave-vaisselle et n'utilisez pas de détergent, de produit à polir ou d'assainisseur d'air.

Replacer la brosse
Remettez l'embout sur la brosse et faites-le glisser dans la tête d'aspirateur.

Tournez l'embout jusqu'à ce qu'il soit en position verrouillée.

La tête d'aspirateur n'est pas lavable. Essuyez-la avec un chiffon humide non pelucheux.

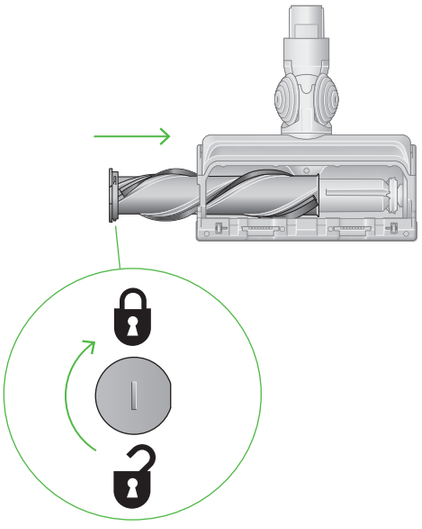

Hogarth Worldwide

Project and Job Number <<wfp.Production_CreativeID/>>_<<wfp.Production_JobNumber/>>	Client <<wfp.Production_Client/>>	Type Area Box (h x w) <wfp.Production_SizeUnit/>
Publication <<wfp.Production_Publication/>>	Market <<wfp.Production_Market/>>	Trim Box (h x w) 297.00 x 210.00 mm
Insertion Date <<wfp.Production_InsertionDate/>>	Operator pandiyarajan t	Bleed Box (h x w) 297.00 x 210.00 mm
Contact <<wfp.Production_StudioEmail/>>		Date & Time 07/10/2023 00:00

Operator	Proofreader
Line Manager	Account Manager
Light Box	Light Box

Cyan
Magenta
Yellow
Black

Retirer les obstructions de l’accessoire d’élimination des poils et des cheveux

Votre accessoire d’élimination des cheveux n’est pas doté d’une brosse lavable. Pour maintenir un rendement optimal, vérifiez la brosse régulièrement et éliminez toute obstruction.

Assurez-vous que l’aspirateur est déconnecté du dispositif de charge et veillez à ne pas appuyer sur la gâchette.

Retirer le boîtier et la brosse
Retirez l’accessoire d’élimination des poils et cheveux du tube-rallonge ou de l’appareil.

Ouvrez la plaque de base en appuyant dessus. Appuyez sur le levier rouge pour dégager le boîtier de la tête d’aspirateur.

Retirez le boîtier de la tête d’aspirateur du corps principal de l’accessoire.

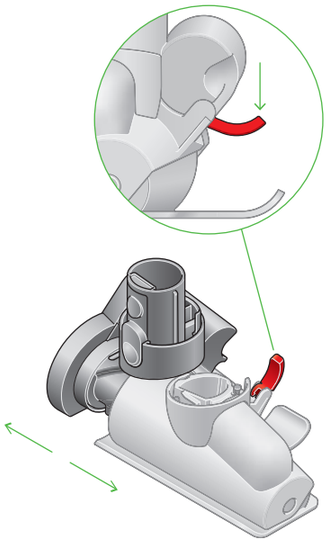

Vérification de la présence d’obstructions
Tirez avec force sur la brosse pour la retirer du corps principal.

Vérifiez s’il y a des obstructions et retirez-les des trois parties de votre accessoire d’élimination des poils et cheveux.

L’accessoire d’élimination des poils et cheveux n’est pas lavable. Essuyez-le avec un chiffon humide et non pelucheux.

Ne mettez aucune pièce de votre appareil dans le lave-vaisselle et n’utilisez pas de détergent, de produit à polir ou d’assainisseur d’air.

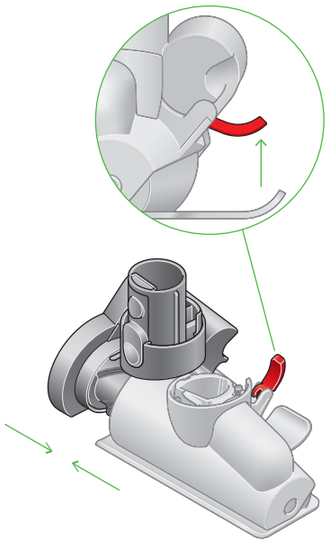

Réassembler l’accessoire d’élimination des poils et des cheveux
Poussez sur la brosse pour la remettre en place et appuyez fermement jusqu’à ce qu’elle s’enclenche en position.

Vérifiez si le levier de verrouillage rouge est en position déverrouillée. Alignez le boîtier de la tête d’aspirateur sur le guide du corps principal. Poussez-le jusqu’à ce qu’il s’enclenche en place.

Tirez le levier de verrouillage rouge vers le haut jusqu’à ce qu’il s’enclenche et remettez la plaque de base en place en appuyant dessus.

Hogarth Worldwide

Project and Job Number **<<wfp.Production_CreativeID/>>_<<wfp.Production_JobNumber/>>**	Client **<<wfp.Production_Client/>>**	Type Area Box (h x w) **<wfp.Production_SizeUnit/>**
Publication **<<wfp.Production_Publication/>>**	Market **<<wfp.Production_Market/>>**	Trim Box (h x w) **297.00 x 210.00 mm**
Insertion Date **<<wfp.Production_InsertionDate/>>**	Operator **pandiyarajan t**	Bleed Box (h x w) **297.00 x 210.00 mm**
Contact **<<wfp.Production_StudioEmail/>>**		Date & Time **07/10/2023 00:00**

Operator	Proofreader
Line Manager	Account Manager
Light Box	Light Box

Cyan
Magenta
Yellow
Black

Laver votre filtre

Lavez votre filtre au moins une fois par mois afin de conserver une puissance d'aspiration optimale.

Pour en savoir plus et visionner les vidéos de soutien pour votre appareil, rendez-vous sur la page Web www.dyson.com/support

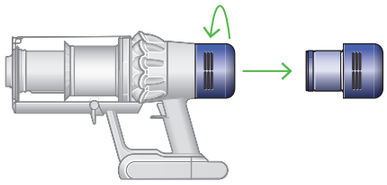

Dévisser votre filtre
Tournez votre filtre dans le sens antihoraire, puis retirez-le de votre appareil.

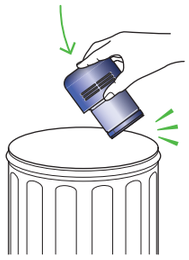

Tapoter votre filtre
Avant de laver votre filtre, tapotez-le doucement au-dessus d'une poubelle pour retirer l'excès de poussière et les débris.

Laver votre filtre
Lavez le filtre sous l'eau chaude du robinet en frottant doucement avec vos doigts pour retirer la saleté.



Remplir et secouer
Placez votre main au-dessus de l'une des extrémités de votre filtre.

Remplissez le filtre d'eau chaude du robinet.

Placez votre main sur l'extrémité ouverte du filtre et secouez-le vigoureusement pour retirer la saleté incrustée et les débris.

Répétez ces étapes jusqu'à ce que l'eau qui s'écoule soit claire.

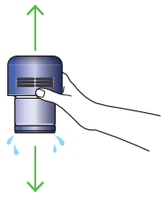

Secouer et laisser sécher
Videz le filtre et secouez-le vigoureusement pour retirer l'excès d'eau.

Continuez de secouer jusqu'à ce qu'il n'y ait plus d'eau qui en sorte.

Placez l'extrémité de votre filtre vers le haut, comme indiqué.

Placez le filtre sur son extrémité et laissez-le sécher pendant au moins 24 heures dans un endroit chaud et bien ventilé.

Ne mettez pas le filtre dans la sécheuse, le four à micro-ondes ou à proximité d'une flamme nue pour le sécher.

Important : assurez-vous que votre filtre est complètement sec avant de le remettre dans l'appareil. Vous pourriez endommager votre appareil en l'utilisant avec un filtre humide.

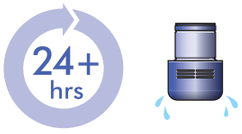

Hogarth Worldwide

Project and Job Number <<wfp.Production_CreativeID/>>_<<wfp.Production_JobNumber/>>	Client <<wfp.Production_Client/>>	Type Area Box (h x w) <wfp.Production_SizeUnit/>
Publication <<wfp.Production_Publication/>>	Market <<wfp.Production_Market/>>	Trim Box (h x w) 297.00 x 210.00 mm
Insertion Date <<wfp.Production_InsertionDate/>>	Operator pandiyarajan t	Bleed Box (h x w) 297.00 x 210.00 mm
Contact <<wfp.Production_StudioEmail/>>		Date & Time 07/10/2023 00:00

Operator	Proofreader
Line Manager	Account Manager
Light Box	Light Box

Cyan
Magenta
Yellow
Black

Nettoyer la brosse de la tête d'aspirateur Fluffy Optic[MC]

La brosse de la tête d'aspirateur lumineuse est lavable. Pour vous assurer que votre aspirateur conserve une performance optimale, vérifiez et lavez vos brosses régulièrement.

Assurez-vous que l'aspirateur est déconnecté du dispositif de charge et veillez à ne pas appuyer sur la gâchette.

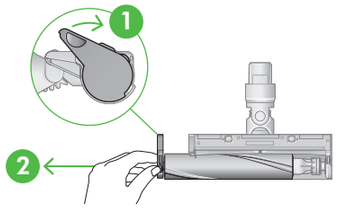

Retirer la brosse
Ne mettez aucune pièce de votre appareil dans le lave-vaisselle et n'utilisez pas de détergent, de produit à polir ou d'assainisseur d'air.

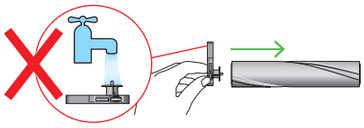

Appuyez sur le bouton de dégagement de la tête d'aspirateur qui se trouve à l'extrémité du tube-rallonge. Mettez la tête d'aspirateur à l'envers.

Appuyez sur l'embout, puis retirez la brosse de la tête d'aspirateur.

Retirez l'embout de la brosse. Ne lavez pas l'embout.

Retirez la brosse de la tête d'aspirateur.

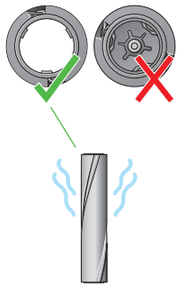

Nettoyez et séchez votre brosse
Placez la brosse sous l'eau courante et frottez-la doucement pour enlever les peluches ou la saleté.

Placez la brosse en position verticale comme dans l'image. Laissez-la sécher pendant au moins 24 heures.

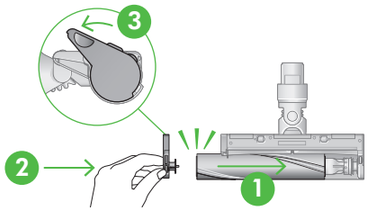

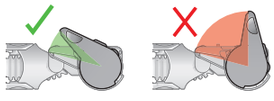

Replacer la brosse
Avant de la remettre en place, vérifiez que votre brosse est complètement sèche.

Remettez l'embout sur votre brosse.

Placez la brosse sur la tête d'aspirateur en la faisant glisser. Replacez l'embout en position fermée.

Nettoyer la lentille d'éclairage
Pour maintenir un rendement optimal, assurez-vous que la lentille du laser est propre. Nettoyez-la seulement après avoir retiré la tête d'aspirateur de l'appareil.

Utilisez un chiffon doux, sec et non pelucheux pour essuyer la lentille.

Hogarth Worldwide

Project and Job Number	Client	Type Area Box (h x w)
<<wfp.Production_CreativeID/>>_<<wfp.Production_JobNumber/>>	<<wfp.Production_ClientName/>>	<wfp.Production_SizeUnit/>
Publication	Market	Trim Box (h x w)
<<wfp.Production_Publication/>>	<<wfp.Production_Market/>>	297.00 x 210.00 mm
Insertion Date	Operator	Bleed Box (h x w)
<<wfp.Production_InsertionDate/>>	pandiyarajan t	297.00 x 210.00 mm
Contact		Date & Time
<<wfp.Production_StudioEmail/>>		07/10/2023 00:00

Operator	Proofreader
Line Manager	Account Manager
Light Box	Light Box

Cyan
Magenta
Yellow
Black

Nettoyer vos accessoires

Ne mettez aucune pièce de votre appareil dans le lave-vaisselle et n'utilisez pas de détergent, de produit à polir ou d'assainisseur d'air.

Essuyez les accessoires à l'aide d'un chiffon humide et non pelucheux, sans toucher à l'extrémité du connecteur.

Assurez-vous que vos accessoires sont complètement secs avant de les utiliser.



Accessoire combiné



Accessoire pour espaces restreints



Tube-rallonge



Accessoire lumineux pour espaces restreints



Adaptateur pour endroits bas



Brosse douce d'époussetage



Brosse pour éliminer la saleté incrustée



Adaptateur pour endroits en hauteur

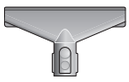

Accessoire pour matelas et tissus

Hogarth Worldwide

Project and Job Number <<wfp.Production_CreativeID/>>_<<wfp.Production_JobNumber/>>	Client <<wfp.Production_ClientName/>>	Type Area Box (h x w) <wfp.Production_SizeUnit/>
Publication <<wfp.Production_Publication/>>	Market <<wfp.Production_Market/>>	Trim Box (h x w) 297.00 x 210.00 mm
Insertion Date <<wfp.Production_InsertionDate/>>	Operator pandiyarajan t	Bleed Box (h x w) 297.00 x 210.00 mm
Contact <<wfp.Production_StudioEmail/>>		Date & Time 07/10/2023 00:00

Operator	Proofreader
Line Manager	Account Manager
Light Box	Light Box

Cyan
Magenta
Yellow
Black

Entretenir votre appareil

Pour obtenir un rendement optimal de votre appareil, il est important de le nettoyer régulièrement et de vérifier qu'il n'est pas obstrué.

Entretenir votre appareil
Si votre appareil est poussiéreux, essuyez-le à l'aide d'un linge humide et non pelucheux.

Vérifier la présence d'obstructions dans la tête d'aspirateur, les accessoires et le corps principal de votre appareil.

Nettoyez votre filtre régulièrement et laissez-le sécher complètement.

N'employez pas de détergents ni de produits à polir pour nettoyer l'appareil.

Entretenir votre batterie
Pour profiter d'une performance et d'une autonomie optimales, utilisez le mode Eco ou Auto/Med.

Votre appareil ne fonctionnera pas et ne se rechargera pas si la température ambiante est inférieure à 5 °C (41 °F). Ceci permet de protéger le moteur et la batterie.

Vos numéros de série
Vous trouverez vos numéros de série sur votre appareil, la batterie ou le chargeur. Utilisez votre numéro de série pour vous enregistrer.

Pour en savoir plus et visionner les vidéos de soutien pour votre appareil, rendez-vous sur la page Web www.dyson.com/support

Hogarth Worldwide

Project and Job Number <<wfp.Production_CreativeID/>>_<<wfp.Production_JobNumber/>>	Client <<wfp.Production_ClientName/>>	Type Area Box (h x w) <wfp.Production_SizeUnit/>
Publication <<wfp.Production_Publication/>>	Market <<wfp.Production_Market/>>	Trim Box (h x w) 297.00 x 210.00 mm
Insertion Date <<wfp.Production_InsertionDate/>>	Operator pandiyarajan t	Bleed Box (h x w) 297.00 x 210.00 mm
Contact <<wfp.Production_StudioEmail/>>		Date & Time 07/10/2023 00:00

Operator	Proofreader
Line Manager	Account Manager
Light Box	Light Box

Black